SONY

4-693-141-**01**(2)

Vertikaalne pide
Vertikalioji rankenėlė
Vertikālais rokturis

Kasutussuunised
Naudojimo instrukcijos
Lietošanas instrukcijas

InfoLITHIUM™ Z SERIES

© 2017 Sony Corporation

http://www.sony.net/

4693141010

VG-C3EM

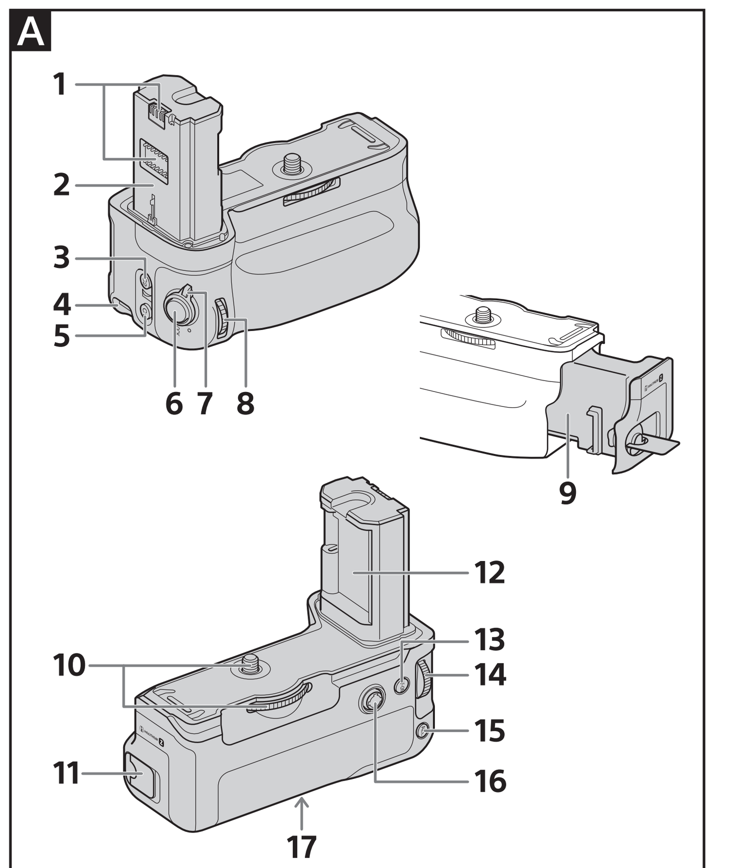

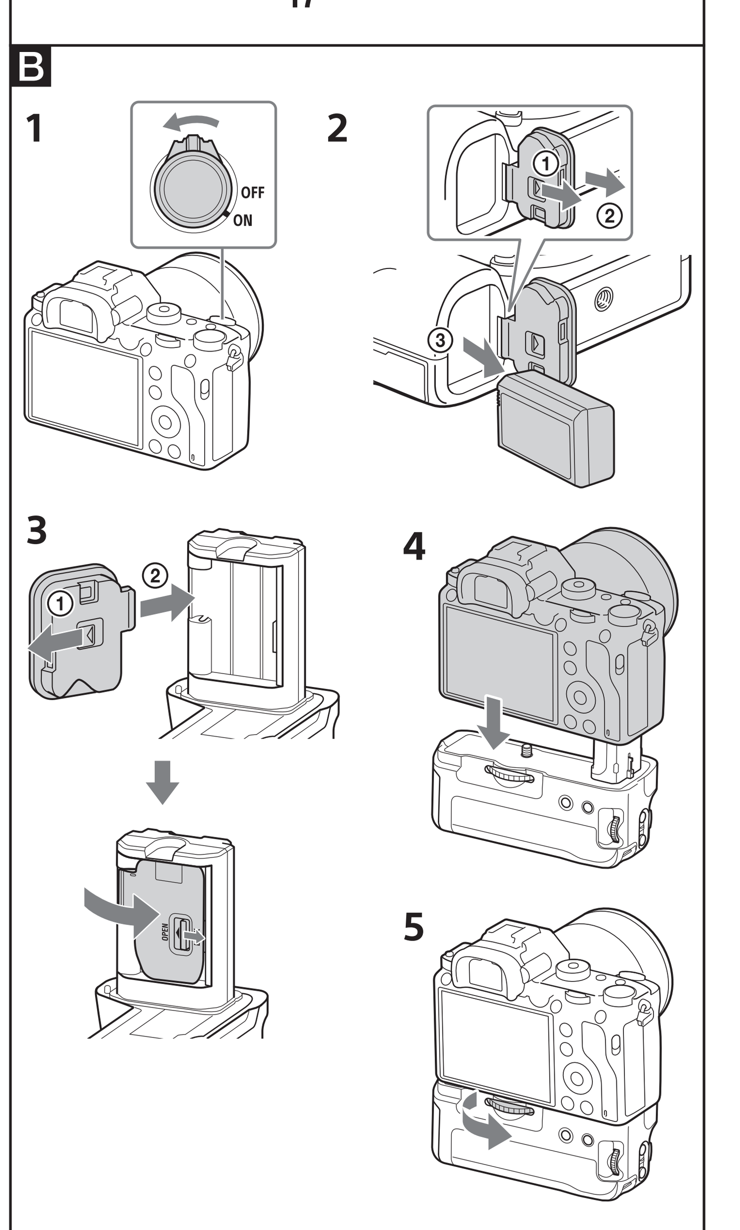

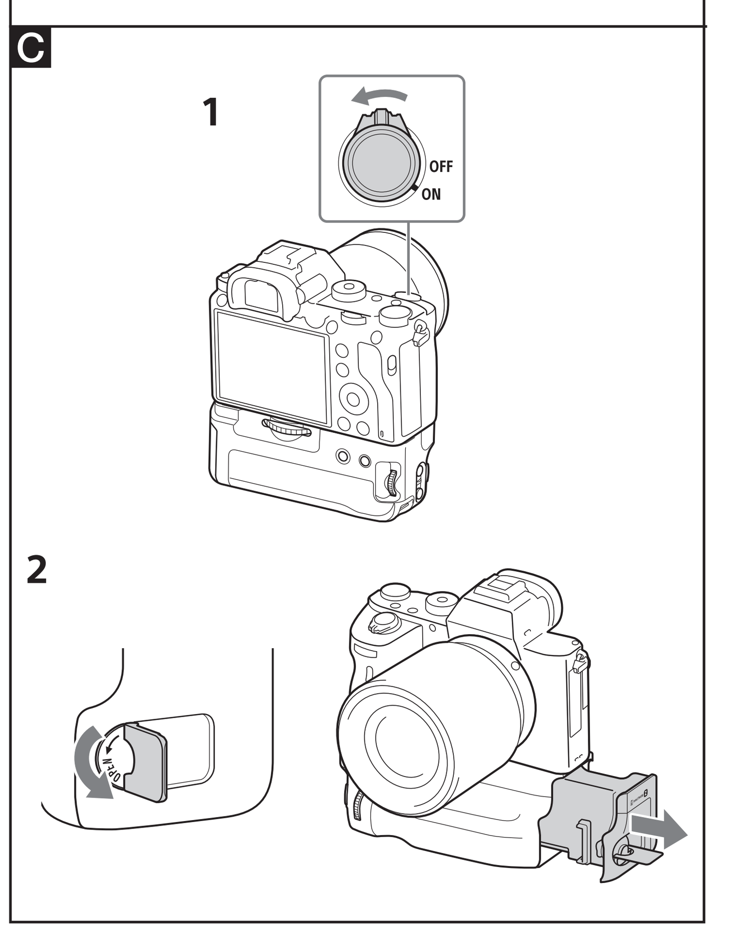

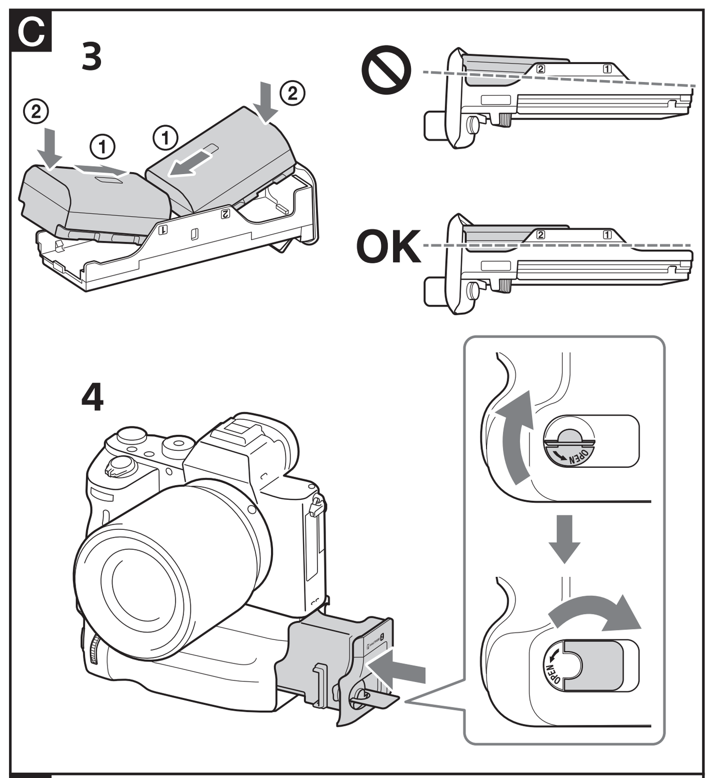

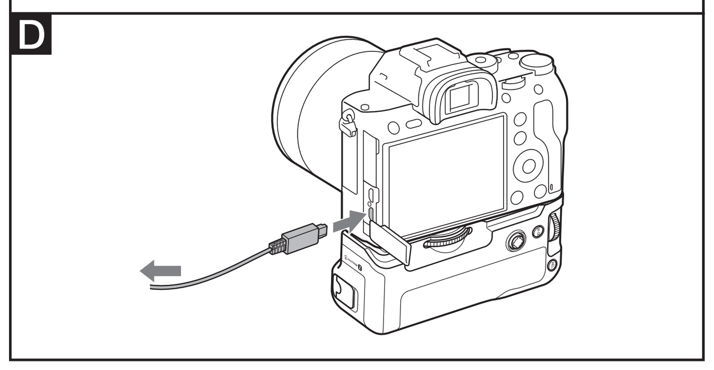

Eesti

Enne toote kasutamist lugege kasutusjuhend tähelepanelikult läbi ja säilitage hilisemaks kasutamiseks.

HOIATUS!

Tule- või elektrilöögiohu vähendamiseks hoidke seadet eemal vihmast ja niiskusest.

Kleepige liitiumaku kontaktid kleeplindiga üle, et vältida lühise teket aku äraviskamisel, ja järgige kohalikke määruseid akude äraviskamise kohta.

Hoidke akut ja allaneelamise ohuga esemeid laste eest kättesaamatus kohas. Eseme allaneelamise puhul võtke viivitamatult ühendust arstiga.

Eemaldage patareid kohe ja katkestage kasutamine järgmistel juhtudel.
- Kui toode pillatakse maha või saab löögi nii, et sisemus tuleb nähtavale.
- Kui tootest tuleb kummalist lõhna, kuumust või suitsu.

Akut ei tohi avada. Tootes oleva kõrgepingeahela puudutamisel võib saada elektrilöögi.

ETTEVAATUST!

- Asendage patarei ainult ettenähtud tüüpi patareiga. Vastasel juhul esineb tulekahju- ja kehavigastuste oht.
- Kõrvaldage kasutatud patareid suuniseid järgides.

Euroopa klientidele

Tootja: Sony Corporation, 1-7-1 Konan Minato-ku Tokyo, 108-0075 Jaapan
Toote vastavus EL-is: Sony Belgium, bijkantoor van Sony Europe Limited, Da Vincilaan 7-D1, 1935 Zaventem, Belgia

Vanade elektri- ja elektroonikaseadmete käitlemine (kehtib Euroopa Liidus ja teistes Euroopa riikides, kus on eraldi kogumissüsteemid)
See sümbol tootel või selle pakendil näitab, et seda toodet ei tohi olmejäätmena käidelda. See tuleb viia spetsiaalsesse kogumispunkti, kus see taastöödeldakse elektri- ja elektroonikaseadmetele kohaselt. Tagades toote reeglitepärase utiliseerimise, aitate ära hoida võimalikke keskkonda ja tervist mõjutavaid negatiivseid tagajärgi, mis selle toote vale käitlemise tõttu võivad tekkida. Materjalide taastöötlemine aitab säästa loodusressursse. Täpsema teabe saamiseks toote taastöötlemise kohta võtke ühendust kohaliku omavalitsuse, lähedalasuva jäätmekäitluse teenusepunkti või kauplusega, kust selle toote ostsite.

Märkused kasutamise kohta

Selle seadmega ühilduvate kaameramudelite kohta lisateabe saamiseks minge oma piirkonna Sony veebisaidile või võtke ühendust Sony edasimüüja või kohaliku volitatud Sony teenindusega. Kuigi see seade on valmistatud tolmu- ja pritsmekindlust silmas pidades, ei pruugi see tolmu ega pritsmeid täielikult eemale hoida.

Akud

Kasutada tohib ainult laetavaid akusid NP-FZ100.
Saate seadmesse korraga sisestada kuni kaks akut.

- Eemaldage seadmest aku(d), kui panete seadme pikemaks ajaks hoiule.
- Kasutage selle seadmega alati ehtsat Sony akut. Laadige akut ainult ettenähtud kaamera või akulaadijaga.
- NP-FM55H, NP-FM50, NP-FM30, NP-FM500H, NP-FH50, NP-FW50 pole selle seadmega saadaval.

Kohad, mida seadme kasutuseks ja hoiulepanekuks vältida

Olenemata sellest, kas seade on kasutusel või hoiul, ärge jätke seda sinna, kus see puutub kokku järgnevaga:
- väga kõrged temperatuurid
  Ärge jätke seadet kohtadesse, kuhu võib paista otsene päikesevalgus. Vältige näiteks soojusallikate lähedust ja sõiduki armatuurlauda. Sõiduki sisemus võib muutuda väga kuumaks, kui sõiduki aknad on suvel suletud või kui sõiduk on otsese päikesevalguse käes. Seade võib deformeeruda või esineda võib rike, kui see sõidukisse jätta.
- tugev vibratsioon
- tugev elektromagnetism või kiirgus
- liigne liiv või tolm

Muud ettevaatusabinõud

- See seade on mõeldud kasutamiseks temperatuuril 0–40 °C.
- Aku laadimisel veenduge, et ümbritsev temperatuur jääks vahemikku 10–30 °C.
- Järskude ja suurte temperatuurimuutuste tõttu tekib kondensatsioon. Seetõttu tuleb seade panna kilekotti ja eemaldada koti seest võimalikult palju õhku, enne kui seade pärast pikka aega külmas olemist sisse tuua. Kui temperatuur kotis on järk-järgult tõusnud toatemperatuuri tasemele, võite seadme ohutult kotist välja võtta. Nende toimingutega väldite seadme liiga järsku temperatuurimuutust ja kondensatsiooni teket.
- Kui seade on määrdunud, võib seda puhastada puhta kuiva lapiga. Ärge laske seadmel kokku puutuda alkoholi või muude keemiliste ainetega.
- Sellel seadmel on elektriühendusega signaali kontaktpunkt kaameraga. Kui laete akusid ajal, mil see seade pole kaameraga ühendatud, võib seadmes tekkida talitlushäire või seade võib kontaktpunkti lühise tõttu kahjustada saada.
  Kui ühendate selle seadme kaameraga, eemaldate seadme kaamera küljest või hoiustate seadet eraldi, eemaldage akud kindlasti seadme küljest.
- Kui kinnitate selle seadme külge statiivi, ärge kasutage pikemat kui 5,5 mm kruvi. Seda seadet ei saa pikkade kruvidega kindlalt statiivile kinnitada. See kahjustab seadet.
- Häired võivad ilmneda kaamera LCD-monitori ja seadme vahel olenevalt monitori asendist.
- Kui kinnitate seadme kaamera külge või asendate aku(d), ärge ühendage USB-kaablit kaameraga.

A Osade tuvastamine

1 Elektrikontaktid
2 Juhtlatt
3 Nupp C2 (kohandatud 2)
4 Paela konks
5 Nupp C1 (kohandatud 1)
6 Katikunupp
7 Pideme juhtnuppude lüliti LOCK
8 Eesmine juhtnupp
9 Akusahtel
10 Kinnituskruvi
11 Akupesa nupp OPEN/CLOSE
12 Akukatte pilu
13 Pildistamisel: nupp AF ON
Esitamisel: (sissesuumimise) nupp
14 Tagumine juhtnupp
15 Pildistamisel: nupp AEL
Esitamisel: (loendi) nupp
16 Valikunupp
17 Statiivipesa

Lisateavet vaadake kaamera kasutusjuhendist.

B Selle seadme kinnitamine kaamerale

1 **Seadke kaamera toitelüliti POWER asendisse OFF.**

2 **Eemaldage akukate ja võtke aku(d) kaamerast välja.**

3 **Kinnitage kaamera akukate kindlalt akukatte pilusse, nagu on joonisel näidatud.**
- Kui te seadet ei kasuta, kinnitage akukate kaamerale.
- Kui seadmes on aku(d), eemaldage aku(d) sellest.

4 **Joondage järgmine osa, mis kinnitab seadme kaamera külge.**
[Seade] Juhend ⟷ [Kaamera] Aku sisestamise pesa
[Seade] Kinnituskruvi ⟷ [Kaamera] Statiivi pistiku auk

5 **Keerake kinnituskruvi lukustamiseks kinni.**
- Veenduge regulaarselt, et kinnituskruvi ei oleks kasutamisel lõdvalt kinni.
- Pärast seadme kaamera külge kinnitamist veenduge, et kõik osad oleksid kindlalt paigas.

C Akude sisestamine

Aku NP-FZ100 (vaja on 1 või 2)

1 **Aku(de) asendamisel kaamera külge kinnitatud seadmega seadke kaamera toitelüliti POWER asendisse OFF.**

2 **Pöörake akupesa nuppu OPEN/CLOSE noole OPEN suunas, seejärel tõmmake akusahtel välja.**

3 **Kinnitage aku(d) akualusele vastavalt akusahtlil näidatule. (Vt joonist C-3.)**
- Kui akut kinnitate, kinnitage see mõlemale küljele.
- Kinnitage aku NP-FZ100 ainult akusahtlisse. Ärge kinnitage muud akut või muid akusid.

4 **Sisestage akualus ja pöörake akupesa nuppu OPEN/CLOSE.**
- Lükake akusahtli nupp OPEN/CLOSE korralikult joonisel näidatud asendisse.

D Aku(de) laadimine

Laadige akusid, kui see seade on kaameraga ühendatud.
Pidage meeles, et ainult selle seadmega ei saa akusid laadida.

1 **Seadke kaamera toitelüliti POWER asendisse OFF.**

2 **Kinnitage vahelduvvooluadapter (kaameraga kaasas) kaamera külge, kasutades mikro-USB-kaablit (kaameraga kaasas), ja ühendage vahelduvvooluadapter seinakontakti.**
*** Saate laadida akusid ka arvutiga.**
- Kui sisestatud on kaks akut, laetakse esimesena tühjemat akut.
- Ühe aku laadimiseks kulub 295 minutit, kahe aku laadimiseks 590 minutit.
- Kui akude laadimine on pooleli, põleb kaameral laadimise näidikutuli.
- Lisateavet vaadake kaamera kasutusjuhendist.

Vertikaalsete piltide jäädvustamine

Seadme juhtnuppude ja nuppude toimingud on samad kui kaameral. Seda seadet kasutades vaadake ka kaameraga kaasasolevaid kasutusjuhendeid.
Kui kasutate seda seadet vertikaalasendis, joondage pideme juhtnuppude lüliti LOCK tähisega ●.
- Pideme juhtnuppude lüliti LOCK lubab/keelab valimis- ja nupufunktsioonid.
- Olenemata pideme juhtnuppude lüliti LOCK asendist töötab kaamera toimingunupp alati.
- Lülitage kaamera toitelülitiga toidet sisse ja välja ehk asenditesse ON ja OFF. Pideme juhtnuppude lülitiga LOCK ei saa toidet sisse (asendisse ON) ega välja (asendisse OFF) lülitada.

Järelejäänud akutaseme näidik

Kui sisestate seadmesse kaks akut (NP-FZ100), kuvatakse kaamera LCD-monitoril järgmine näidik. (Järelejäänud akutaseme näidiku asend oleneb kaamera režiimist.)
LCD-monitor (näiteks)

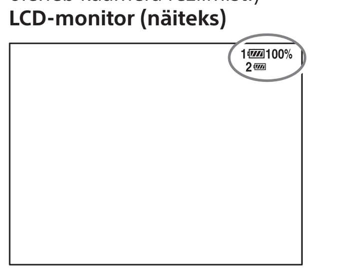

Kahest akust kasutatakse esimesena tühjemat.
Kasutusel oleva aku järelejäänud akutaset kuvatakse protsendina (%). Kasutusel oleva aku märk muutub, nagu on allpool näidatud. Kui kasutusel olev aku saab tühjaks, lülitub seade automaatselt järgmisele akule.

Järelejäänud akumaht					
	kõrge → madal				

Kui jätkate mõnda aega pildistamist pärast märgi ilmumist, saab see aku tühjaks ja seade lülitub automaatselt järgmisele akule.

Märkused objektiivi kinnitusadapteri kohta

- See seade pole mõeldud samaaegseks kasutamiseks objektiivi kinnitusadapteriga LA-EA2/EA4. Kui see seade ja adapter ühendatakse korraga kaamera külge, pole selle seadme ja objektiivi kinnitusadapteri vaheline kaugus seadme haarameiseks piisavalt suur.
- Kui kasutate seadet ja objektiivi kinnitusadapterit samal ajal, ei pruugi saada statiivi kinnitada objektiivi adapteri statiivikruvi auku. Sellisel juhul kinnitage statiiv selle seadme statiivipessa.
  Kui kinnitate statiivikinnituskraega objektiivi kaamera või objektiivi kinnitusadapteri külge, pöörake statiivikinnituskrae asendisse, mis võimaldab pidet kasutada, või eemaldage kõik eemaldatavad tarvikud. Ühtlasi, kui kasutate statiivi, kinnitage see objektiivi statiivikinnituskrae külge.
- Kui kasutate statiivikinnituskraega objektiivi kinnitamiseks kaamera külge objektiivi kinnitusadapterit, ei pruugi järgmised objektiivi lülitid vertikaalsel pildistamisel toimida. Pange need enne vertikaalsete piltide tegemist horisontaalasendisse.
  — Fookusrežiimi lüliti
  — DMF-režiimi lüliti
  — Fookusvahemiku piiraja

Tõrkeotsing

Probleem	Lahendus
Kaamera ei tööta isegi pärast seadme kinnitamist kaamera külge, aku(d) on seadmesse sisestatud ja kaamera toitelüliti POWER on asendis ON.	• Veenduge, et seadme kinnituskruvi on tugevalt kinni keeratud. • Veenduge, et aku(d) on laetud. • Eemaldage aku(d) akusahtlist ja kinnitage sinna uuesti. • Lülitage kaamera toitelüliti POWER asendisse OFF, eemaldage aku(d) ja kinnitage seade uuesti kaamera külge.
Katikunupp või teised töönupud ei tööta.	• Kontrollige, ega pideme juhtnuppude lüliti LOCK pole seatud asendisse LOCK. • Eemaldage aku(d) akusahtlist ja kinnitage sinna uuesti. • Lülitage kaamera toitelüliti POWER asendisse OFF, eemaldage aku(d) ja kinnitage seade uuesti kaamera külge.
Kuvatakse teade „Incompatible battery. Use correct model." (Ühildumatu aku. Kasutage õiget mudelit.), isegi kui kasutate Sony originaalakusid.	• Eemaldage aku(d) akusahtlist ja kinnitage sinna uuesti. • Lülitage kaamera toitelüliti POWER asendisse OFF, eemaldage aku(d) ja kinnitage seade uuesti kaamera külge.

Tehnilised andmed

Aku	NP-FZ100, alalisvool 7,2 V
Mõõdud (ligik.)	126,9 × 107,9 × 61,8 mm (l/k/s)
Mass	Ligikaudu 272 g (k.a akusahtel, v.a akud)
Töötemperatuur	0 °C kuni 40 °C
Hoiustamistemperatuur	–20 °C kuni +60 °C
Komplekti kuuluvad	Vertikaalne pide (1), trükitud dokumendid

Disain ja tehnilised andmed võivad ette teatamata muutuda.

α on ettevõtte Sony Corporation kaubamärk.

Lietuviškai

Prieš naudodami gaminį atidžiai perskaitykite šį vadovą ir jo neišmeskite, kad prireikus galėtumėte vėl peržiūrėti.

ĮSPĖJIMAS

Kad sumažintumėte gaisro arba elektros smūgio pavojų, įrenginį saugokite nuo lietaus arba drėgmės.

Išmesdami ličio maitinimo elementus, lipnia juosta užklijuokite jų kontaktus, kad išvengtumėte trumpojo jungimo, ir laikykitės vietos maitinimo elementų šalinimo reikalavimų.

Maitinimo elementus arba daiktus, kuriuos galima praryti, laikykite vaikams nepasiekiamoje vietoje. Prarijus kokį nors objektą būtina nedelsiant kreiptis į gydytoją.

Nedelsdami išimkite maitinimo elementus ir nebenaudokite, jei...
- gaminys numetamas arba dėl smūgio paveikiamos jo vidinės dalys;
- gaminys skleidžia neįprastą kvapą, įkaista arba iš jo rūksta dūmai.

Neardykite maitinimo elementų pakuotės. Gaminio viduje palietus aukštos įtampos grandinę galima sukelti elektros smūgį.

DĖMESIO

- Maitinimo elementą keiskite tik nurodyto tipo elementu. Kitaip galite sukelti gaisrą arba susižeisti.
- Panaudotus maitinimo elementus išmeskite vadovaudamiesi instrukcijomis.

Europos klientams

Gamintojas: „Sony Corporation", 1-7-1 Konan Minato-ku Tokyo, 108-0075 Japonija
Padalinys, atsakingas už gaminio atitiktį ES reikalavimams: „Sony Belgium", „Bijkantoor van Sony Europe Limited", Da Vincilaan 7-D1, 1935 Zaventem, Belgija

Senos elektrinės ir elektroninės įrangos išmetimas (taikoma Europos Sąjungoje ir kitose Europos šalyse, kuriose veikia atskiros surinkimo sistemos)
Šis ant gaminio arba pakuotės esantis simbolis reiškia, kad gaminio negalima išmesti su buitinėmis atliekomis. Jį reikia atiduoti į elektros ir elektroninės įrangos surinkimo punktą, kad vėliau būtų perdirbtas. Tinkamai išmesdami gaminį saugote aplinką ir žmonių sveikatą. Perdirbant medžiagas tausojami gamtos ištekliai. Jei reikia išsamesnės informacijos apie šio gaminio perdirbimą, kreipkitės į vietos valdžios instituciją, buitinių atliekų šalinimo tarnybą arba į parduotuvės, kurioje įsigijote šį gaminį, darbuotoją.

Pastabos dėl naudojimo

Jei reikia daugiau informacijos apie su šiuo priedu suderinamus fotoaparatų modelius, apsilankykite savo regiono „Sony" svetainėje arba kreipkitės į „Sony" pardavėją ar vietinį įgaliotąjį „Sony" techninės priežiūros centrą.
Nors šis įrenginys sukurtas atsižvelgiant į atsparumą dulkėms ir skysčio purslams, tačiau jis nėra visiškai nuo jų apsaugotas.

Maitinimo elementų pakuotės

Galima naudoti tik įkraunamųjų maitinimo elementų pakuotę NP-FZ100.
Vienu metu prie šio įrenginio galite prijungti iki dviejų maitinimo elementų pakuočių.

- Jei šio įrenginio nenaudosite ilgą laiką, išimkite iš jo maitinimo elementų pakuotę (-es).
- Su šiuo įrenginiu visada naudokite originalią „Sony" maitinimo elementų pakuotę. Maitinimo elementų pakuotę įkraukite tik naudodami nurodytą fotoaparato ar maitinimo elementų pakuotės kroviklį.
- Su šiuo įrenginiu negalima naudoti NP-FM55H, NP-FM50, NP-FM30, NP-FM500H, NP-FH50, NP-FW50.

Vietos, kuriose nepatartina įrenginį naudoti arba saugoti

Nesvarbu, ar įrenginys naudojamas, ar ne, jo negalima laikyti vietose, kuriose yra toliau nurodytos sąlygos.
- Itin aukšta temperatūra
  Nepalikite įrenginio tiesioginėje saulės šviesoje; stenkitės jo nepalikti transporto priemonės prietaisų skydelyje arba šalia šilumos šaltinių. Jei vasarą transporto priemonė paliekama uždarytais langais arba jei transporto priemonė stovi tiesioginėje saulės šviesoje, jos vidus gali labai įkaisti. Įrenginį palikus transporto priemonės viduje jis gali deformuotis arba sugesti.
- Juntama per didelė vibracija.
- Veikia stiprus elektromagnetinis laukas arba spinduliai.
- Gausu smėlio arba dulkių.

Kiti perspėjimai

- Šis įrenginys yra skirtas naudoti temperatūrai esant nuo 0 °C iki 40 °C (nuo 32 °F iki 104 °F).
- Įkraudami maitinimo elementų pakuotę pasirūpinkite, kad aplinkos temperatūra būtų nuo 10 °C iki 30 °C (nuo 50 °F iki 86 °F).
- Staigiai pakilusi temperatūra gali sukelti kondensaciją. Todėl, jei šis įrenginys ilgą laiką buvo šaltyje, prieš įsinešdami į patalpą įdėkite įrenginį į plastikinį maišelį, pasirūpinkite, kad jis būtų sandarus ir kad jame būtų kuo mažiau oro. Maišelio temperatūrai palaipsniui pakilus iki patalpos temperatūros įrenginį galite saugiai išimti iš maišelio. Atlikę šiuos veiksmus apsaugosite įrenginį nuo staigių temperatūros pokyčių, todėl jame nesikaups drėgmė.
- Nešvarų įrenginį galima nuvalyti švariu, sausu audeklu. Saugokite įrenginį nuo sąlyčio su alkoholiu ar kitomis cheminėmis medžiagomis.
- Šiame įrenginyje yra maitinamo kontaktas su fotoaparatu.
  Jei įstatysite maitinimo elementų pakuotę (-es), kai šis įrenginys nėra pritvirtintas prie fotoaparato, įrenginys gali veikti netinkamai arba būti sugadintas dėl kontakto trumpojo jungimo.
  Tvirtindami įrenginį prie fotoaparato, nuimdami jį arba laikydami jį atskirai būtinai išimkite maitinimo elementų pakuotę (-es) iš šio įrenginio.
- Norėdami prie šio įrenginio prijungti trikojį, naudokite tokį, kurio varžtas ne ilgesnis nei 5,5 mm. Naudojant ilgus varžtus šio įrenginio nepavyks gerai pritvirtinti prie trikojo. Bandydami tai padaryti galite sugadinti įrenginį.
- Atsižvelgiant į monitoriaus padėtį, fotoaparato LCD monitorius ir įrenginys gali trukdyti vienas kitam.
- Prijungdami šį gaminį prie fotoaparato arba keisdami maitinimo elementų pakuotę (-es), USB kabelio prie fotoaparato nejunkite.

A Dalys

1 Elektros kontaktai
2 Jungiamasis elementas
3 C2 (2 pasirinktinis) mygtukas
4 Dirželio kabliukas
5 C1 (1 pasirinktinis) mygtukas
6 Užrakto mygtukas
7 Rankenos valdymo fiksavimo jungiklis
8 Priekinis valdymo ratukas
9 Maitinimo elementų pakuotės dėklas
10 Tvirtinimo varžtas
11 Maitinimo elementų skyriaus ATIDARYMO / UŽDARYMO rankenėlė
12 Maitinimo elementų dangtelio anga
13 Fotografuojant: AF įjungimo mygtukas
Leidžiant: (mastelio didinimo) mygtukas
14 Galinis valdymo ratukas
15 Fotografuojant: AEL mygtukas
Leidžiant: (sąrašo) mygtukas
16 Kryptinis valdiklis
17 Trikojo jungtis

Jei reikia daugiau informacijos, žr. su fotoaparatu pridedamas naudojimo instrukcijas.

B Įrenginio tvirtinimas prie fotoaparato

1 **Nustatykite fotoaparato MAITINIMO jungiklį į padėtį OFF.**

2 **Nuimkite maitinimo elementų dangtelį, tada išimkite maitinimo elementų pakuotę (-es) iš fotoaparato.**

3 **Gerai pritvirtinkite fotoaparato maitinimo elementų dangtelį prie maitinimo elementų dangtelio lizdo, kaip parodyta.**
- Kai šio įrenginio nenaudojate, būtinai pritvirtinkite maitinimo elementų dangtelį prie fotoaparato.
- Jei įrenginyje yra maitinimo elementų pakuotė (-ės), išimkite ją (-as) iš šio įrenginio.

4 **Sulygiuokite toliau nurodytą dalį, kad galėtumėte prijungti įrenginį prie fotoaparato.**
[Šis įrenginys] jungiamasis elementas ⟷ [fotoaparatas] maitinimo elementų lizdas
[Šis įrenginys] tvirtinimo varžtas ⟷ [fotoaparatas] trikojo lizdo anga

5 **Pasukite tvirtinimo varžtą ir užfiksuokite.**
- Periodiškai patikrinkite, ar naudojant įrenginį tvirtinimo varžtas neatsilaisvino.
- Pritvirtinę šį įrenginį prie fotoaparato įsitikinkite, kad visos dalys gerai pritvirtintos, kur reikia.

C Maitinimo elementų pakuotės įdėjimas

Maitinimo elementų pakuotė NP-FZ100 (reikia 1 arba 2)

1 **Keisdami maitinimo elementų pakuotę (-es), kai įrenginys prijungtas prie fotoaparato, nustatykite fotoaparato MAITINIMO jungiklį į padėtį OFF.**

2 **Pasukite maitinimo elementų skyriaus ATIDARYMO / UŽDARYMO rankenėlę rodyklės kryptimi į padėtį OPEN (atidaryta), tada ištraukite maitinimo elementų pakuotės dėklą.**

3 **Prijunkite maitinimo elementų pakuotę (-es) prie maitinimo elementų pakuotės dėklo, kaip pavaizduota ant maitinimo elementų pakuotės dėklo. (Žr. C-3 pav.)**
- Prijunkite maitinimo elementų pakuotę abiejose pusėse.
- Prie maitinimo elementų pakuotės dėklo galima prijungti tik maitinimo elementų pakuotę NP-FZ100. Kitų maitinimo elementų pakuočių prijungti negalima.

4 **Įstatykite maitinimo elementų pakuotės dėklą ir pasukite maitinimo elementų skyriaus ATIDARYMO / UŽDARYMO RANKENĖLĘ.**
- Pasukite maitinimo elementų skyriaus rankenėlę OPEN / CLOSE į tinkamą padėtį, kaip parodyta.

D Maitinimo elementų pakuotės įkrovimas

Maitinimo elementų pakuotę įkraukite įdėję šį įrenginį į fotoaparatą.
Atminkite, kad šis įrenginys maitinimo elementų pakuotės (-ių) neįkrauna.

1 **Nustatykite fotoaparato MAITINIMO jungiklį į padėtį OFF.**

2 **Kintamosios srovės adapterį (pridedama su fotoaparatu) prijunkite prie fotoaparato USB mikrojungties laidu (pridedamas su fotoaparatu), tada prijunkite kintamosios srovės adapterį prie maitinimo lizdo.**
*** Maitinimo elementų pakuotę (-es) galite įkrauti ir kompiuteriu.**
- Kai įdedamos dvi maitinimo elementų pakuotės, pirma įkraunama ta, kurios įkrova mažesnė.
- Viena maitinimo elementų pakuotė įkraunama per 295 min., o dvi – per 590 min.
- Įkraunant maitinimo elementus, užsidega fotoaparato įkrovimo indikatoriaus lemputė.
- Jei reikia daugiau informacijos, žr. su fotoaparatu pridedamas naudojimo instrukcijas.

Vertikalių vaizdų fiksavimas

Įrenginio parinkiklių ir mygtukų valdymo funkcijos yra tokios pat kaip fotoaparato korpuso parinkiklių ir mygtukų funkcijos.
Naudodami šį įrenginį informacijos taip pat ieškokite prie fotoaparato pridėtose naudojimo instrukcijose.
Jei įrenginys naudojamas vertikalioje padėtyje, rankenos valdymo fiksavimo jungiklį sulygiuokite su „●".
- Rankenos valdymo fiksavimo jungikliu galima įjungti / išjungti ratuko bei mygtuko funkcijas.
- Nepaisant rankenos valdymo fiksavimo jungiklio padėties, valdymo mygtukas ant fotoaparato veikia visada.
- ĮJUNKITE arba IŠJUNKITE maitinimą naudodami fotoaparato MAITINIMO jungiklį. Rankenos valdymo fiksavimo jungikliu negalima įjungti arba išjungti maitinimo.

Maitinimo elemento energijos lygio indikatorius

Kai į šį įrenginį dedate dvi maitinimo elementų pakuotes (NP-FZ100), fotoaparato LCD monitoriuje rodomas toliau pateiktas indikatorius. (Maitinimo elemento energijos lygio indikatoriaus padėtis priklauso nuo fotoaparato režimo.)
LCD monitorius (pavyzdys)

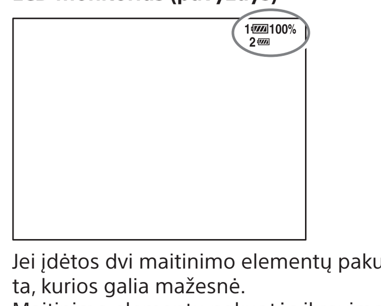

Jei įdėtos dvi maitinimo elementų pakuotės, pirmiausia bus naudojama ta, kurios galia mažesnė.
Maitinimo elementų pakuotės įkrovimo lygis nurodomas procentais (%). Naudojamos maitinimo elementų pakuotės įkrovimo lygio ženklas keičiasi, kaip nurodyta žemiau. Kai naudojamos maitinimo elementų pakuotės energija išsenka, įrenginys ima automatiškai naudoti kitos maitinimo elementų pakuotės energiją.

Maitinimo elementų energijos lygis					
	aukštas → žemas				

Jei kurį laiką filmuosite / fotografuosite po to, kai pasirodo ženklas, maitinimo elementų pakuotė išseks ir įrenginys ims automatiškai naudoti kitos maitinimo elementų pakuotės energiją.

Pastabos dėl objektyvo tvirtinimo adapterio

- Šis įrenginys gali būti vienu metu prijungtas su objektyvo tvirtinimo adapteriu LA-EA2/EA4. Jei šis įrenginys ir adapteris prie fotoaparato pritvirtinami vienu metu, tarpas tarp šio įrenginio ir objektyvo tvirtinimo adapterio nebus pakankamas, kad galėtumėte suimti už šio įrenginio.
- Jei šį įrenginį ir objektyvo jungties adapterį naudojate vienu metu, gali nepavykti prijungti trikojo prie objektyvo adapterio trikojo varžto angos. Tokiu atveju trikojį tvirtinkite prie šio įrenginio trikojo jungties. Kai prie fotoaparato pritvirtinate objektyvą su trikojo tvirtinimo žiedu arba objektyvo tvirtinimo adapteriu, pasukite trikojo tvirtinimo žiedą taip, kad galėtumėte naudoti rankeną, arba nuimkite visus nuimamus priedus. Be to, jei naudojate trikojį, jį tvirtinkite prie objektyvo trikojo tvirtinimo žiedo.
- Jei prie fotoaparato tvirtindami objektyvą su trikojo tvirtinimo žiedu naudojate objektyvo tvirtinimo adapterį, fotografuojant vertikaliai toliau nurodyti objektyvo jungikliai gali neveikti. Prieš fotografuodami / filmuodami vertikalioje padėtyje, nustatykite juos įrenginį laikydami horizontalioje padėtyje.
  — Fokusavimo režimo jungiklis
  — DMF režimo jungiklis
  — Fokusavimo diapazono ribotuvas

Trikčių šalinimas

Požymis	Sprendimas
Fotoaparatas neveikia net prie jo prijungus įrenginį, į įrenginį įdėjus maitinimo elementų pakuotę (-es) ir nustačius fotoaparato MAITINIMO jungiklį į padėtį ON.	• Patikrinkite, ar įrenginio tvirtinimo varžtas tvirtai priveržtas. • Patikrinkite, ar maitinimo elementų pakuotė (-ės) yra įkrauta (-os). • Išimkite ir iš naujo įdėkite maitinimo elementų pakuotę (-es) į maitinimo elementų pakuotės dėklą. • Nustatykite fotoaparato MAITINIMO jungiklį į padėtį OFF, išimkite maitinimo elementų pakuotę (-es) ir iš naujo prijunkite įrenginį prie fotoaparato.
Neveikia užrakto mygtukas ar kiti valdymo mygtukai.	• Patikrinkite, ar rankenos valdymo fiksavimo jungiklis nėra padėtyje LOCK. • Išimkite ir iš naujo įdėkite maitinimo elementų pakuotę (-es) į maitinimo elementų pakuotės dėklą. • Nustatykite fotoaparato MAITINIMO jungiklį į padėtį OFF, išimkite maitinimo elementų pakuotę (-es) ir iš naujo prijunkite įrenginį prie fotoaparato.
Ekrane parodoma „Incompatible battery. Use correct model." (Netinkamas maitinimo elementas. Naudokite tinkamą modelį), nors naudojama originali „Sony" maitinimo elementų pakuotė (-ės).	• Išimkite ir iš naujo įdėkite maitinimo elementų pakuotę (-es) į maitinimo elementų pakuotės dėklą. • Nustatykite fotoaparato MAITINIMO jungiklį į padėtį OFF, išimkite maitinimo elementų pakuotę (-es) ir iš naujo prijunkite įrenginį prie fotoaparato.

Specifikacijos

maitinimo elementų pakuotė	NP-FZ100 Nuolatinė srovė 7,2 V
Matmenys (apytiksl.)	126,9 × 107,9 × 61,8 mm (p/a/g) (5 × 4 1/4 × 2 1/2 in)
masė	apie 272 g (9,6 oz) (įskaitant maitinimo elementų pakuotės dėklą, neįskaitant maitinimo elementų pakuočių)
Eksploatacinė temperatūra	Nuo 0 iki 40 °C (nuo 32 iki 104 °F)
Laikymo temperatūra	Nuo –20 iki +60 °C (nuo –4 °F iki +140 °F)
Pridedami elementai	Vertikali rankena (1), spausdintų dokumentų rinkinys

Dizainas ir specifikacijos gali būti keičiami be išankstinio įspėjimo.

α yra „Sony Corporation" prekės ženklas.

Latviešu

Pirms izstrādājuma lietošanas, lūdzu, izlasiet visu šo rokasgrāmatu un saglabājiet to turpmākām atsaucēm.

BRĪDINĀJUMS

Lai samazinātu aizdegšanās vai elektrošoka risku, nepakļaujiet šo ierīci lietus vai mitruma iedarbībai.

Atbrīvojoties no baterijām/akumulatoriem, aizlīmējiet ar izolācijas lenti litija jonu baterijas/akumulatora kontaktus, lai izvairītos no īssavienojuma, kā arī ievērojiet vietējos noteikumus par atbrīvošanos no baterijām/akumulatoriem.

Baterijas/akumulatorus un citus priekšmetus, kurus varētu norīt, glabājiet maziem bērniem neaizsniedzamā vietā. Ja kāds priekšmets tiek norīts, nekavējoties sazinieties ar ārstu.

Nekavējoties izņemiet baterijas/akumulatorus un pārtrauciet lietošanu, ja...
- produkts tiek nomests vai pakļauts tādai iedarbībai, kuras rezultātā paveras iekšpuse;
- produkts izdala dīvainu smaržu, karstumu vai dūmus.

Nedemontējiet. Pieskaroties produkta augstsprieguma ķēdei, iespējama elektrošoka gūšana.

PIESARDZĪBAS PASĀKUMI

- Nomainiet bateriju tikai ar norādītā veida bateriju. Pretējā gadījumā var izraisīt aizdegšanos vai traumu.
- No izlietotajām baterijām atbrīvojieties atbilstoši instrukcijām.

Klientiem Eiropā

Ražotājs: Sony Corporation, 1-7-1 Konan Minato-ku Tokyo, 108-0075, Japāna
Informācija par atbilstību ES izstrādājumiem: Sony Belgium, bijkantoor van Sony Europe Limited, Da Vincilaan 7-D1, 1935 Zaventem, Beļģija

Atbrīvošanās no veca elektriskā un elektroniskā aprīkojuma (attiecas uz Eiropas Savienību un citām Eiropas valstīm ar atsevišķu savākšanas sistēmu)
Šis apzīmējums uz izstrādājuma vai tā iepakojuma norāda, ka ar šo izstrādājumu nedrīkst rīkoties kā ar mājsaimniecības atkritumiem. Tā vietā tas ir jānodod atbilstošā savākšanas vietā elektriskā un elektroniskā aprīkojuma pārstrādei. Nodrošinot pareizu atbrīvošanos no šī izstrādājuma, palīdzēsit nepieļaut iespējamo negatīvo ietekmi uz apkārtējo vidi un cilvēku veselību, ko varētu izraisīt neatbilstoša šī izstrādājuma atkritumu apstrāde. Materiālu pārstrāde palīdzēs taupīt dabas resursus. Lai iegūtu detalizētāku informāciju par šī produkta pārstrādi, sazinieties ar vietējo pašvaldību, mājsaimniecības atkritumu apsaimniekotāju vai veikalu, kurā iegādājāties šo produktu.

Piezīmes par lietošanu

Detalizētu informāciju par kameru modeļiem, kas ir saderīgi ar šo ierīci, meklējiet sava reģiona Sony tīmekļa vietnē vai lūdziet to Sony izplatītājam vai vietējā pilnvarotā Sony servisa centrā.
Lai gan šī ierīce ir izstrādāta noturīga pret putekļiem un ūdens šļakatām, tā var nebūt pilnībā pasargāta pret to iekļūšanu korpusā.

Bateriju/akumulatora komplekti

Var izmantot tikai uzlādējamus bateriju komplektus NP-FZ100.
Šai ierīcei vienlaikus varat pievienot divus bateriju/akumulatora komplektus.

- Ja ierīci novietosit ilgai uzglabāšanai, izņemiet no tās bateriju/akumulatora komplektus.
- Ar šo ierīci vienmēr izmantojiet autentisku Sony zīmola bateriju/akumulatora komplektu. Bateriju komplekta uzlādēšanai izmantojiet tikai atbilstošo kameras vai bateriju lādētāju.
- Modeļi NP-FM55H, NP-FM50, NP-FM30, NP-FM500H, NP-FH50, NP-FW50 ar šo ierīci nav saderīgi.

Vietas, kurās šo ierīci nelietot un neuzglabāt

Neatkarīgi no tā, vai šī ierīce tiek lietota vai uzglabāta, neatstājiet to vietā, kur tā varētu tikt pakļauta tālāk norādīto apstākļu iedarbībai.
- Ļoti augsta temperatūra
  Neatstājiet šo ierīci tur, kur tā varētu tikt pakļauta tiešai saules gaismai; nenovietojiet to uz transportlīdzekļu instrumentu paneļa, karstuma avotu tuvumā un līdzīgās vietās. Ja transportlīdzekļa logi vasarā ir aizvērti vai ja transportlīdzeklis atrodas tiešā saules gaismā, transportlīdzekļa iekšpuse var ievērojami uzkarst. Ja ierīce tiek atstāta transportlīdzeklī, tā var deformēties vai darboties nepareizi.
- Pārmērīga vibrācija
- Spēcīgs elektromagnētiskais lauks vai starojums
- Pārmērīgs smilšu vai putekļu daudzums

Citi piesardzības pasākumi

- Šī ierīce ir paredzēta izmantošanai temperatūras diapazonā no 0 °C līdz 40 °C (no 32 °F līdz 104 °F).
- Uzlādējot bateriju komplektu, nodrošiniet, lai apkārtējā temperatūra būtu diapazonā no 10 °C līdz 30 °C (no 50 °F līdz 86 °F).
- Strauja un ievērojama temperatūras celšanās izraisa kondensāta rašanos. Tāpēc ievietojiet ierīci noslēgtā plastmasas maisiņā un centieties atstāt maisiņā pēc iespējas mazāk gaisa, pirms šo ierīci pārvietojat uz iekštelpām pēc jebkādas ilglaicīgas atrašanās aukstumā. Tiklīdz temperatūra maisiņā ir pakāpeniski sasniegusi telpas temperatūru, ierīci varat droši izņemt no maisiņa. Šāda rīcība neļaus ierīcei strauji mainīt temperatūru, tā nepieļaujot kondensāta rašanos.
- Ja šī ierīce kļūst netīra, to var tīrīt ar tīru, sausu drāniņu. Neļaujiet šai ierīcei saskarties ar spirtu vai citām ķīmiskām vielām.
- Šai ierīcei ir elektriski savienots signāla kontakta punkts ar kameru. Ja bateriju komplekti tiek ievietoti, kad šī ierīce nav piestiprināta pie kameras, var rasties ierīces darbības traucējumi vai bojājumi kontakta punkta īsslēguma dēļ.
  Piestiprinot ierīci pie kameras, noņemot ierīci no kameras vai uzglabājot ierīci atsevišķi, obligāti izņemiet no ierīces bateriju komplektu(s)
- Šai ierīcei pievienojot trijkāji, izmantojiet tādu trijkāji, kura skrūve nav garāka par 5,5 mm. Izmantojot garu skrūvi, šo ierīci nevar kārtīgi piestiprināt trijkājim. Mēģinot to darīt, var sabojāt šo ierīci.
- Atkarībā no kameras LCD monitora novietojuma iespējami traucējumi starp monitoru un šo ierīci.
- Pievienojot šo ierīci kamerai vai aizstājot bateriju/akumulatora komplektus, nepievienojiet kamerai USB kabeli.

A Daļu identificēšana

1 Elektriskie kontakti
2 Vadības josla
3 C2 (pielāgojumi 2) poga
4 Siksniņas āķis
5 C1 (pielāgojumi 1) poga
6 Aizslēga poga
7 Roktura vadības slēdzis LOCK
8 Priekšējā vadības ripa
9 Bateriju komplekta paliktnis
10 Stiprinājuma skrūve
11 Bateriju nodalījuma poga OPEN/CLOSE
12 Bateriju vāciņa slots
13 Uzņemšanas laikā: poga AF ON
Demonstrēšanas laikā: poga (Tuvināšana)
14 Aizmugurējā vadības ripa
15 Uzņemšanas laikā: poga AEL
Demonstrēšanas laikā: poga (Saraksts)
16 Multiselektors
17 Trijkāja ligzda

Papildinformāciju skatiet kamerai pievienotajā lietošanas instrukcijā.

B Ierīces piestiprināšana pie kameras

1 **Kameras slēdzi POWER iestatiet pozīcijā OFF.**

2 **Noņemiet bateriju vāciņu un izņemiet bateriju komplektu(s) no kameras.**

3 **Kameras bateriju vāciņu cieši piestipriniet bateriju vāciņa slotam, kā parādīts attēlā.**
- Kad nelietojat ierīci, bateriju vāciņu noteikti piestipriniet kamerai.
- Ja ierīcē ir bateriju komplekts(-i), izņemiet to(s) no ierīces.

4 **Salāgojiet tālāk norādītās daļas, lai piestiprinātu ierīci pie kameras.**
[Šīs ierīces] vadības josla ⟷ [kameras] bateriju ievietošanas slots
[Šīs ierīces] stiprinājuma skrūve ⟷ [kameras] trijkāja ligzdas atvere

5 **Grieziet stiprinājuma skrūvi, lai to nobloķētu.**
- Lietošanas laikā periodiski pārbaudiet, vai stiprinājuma skrūve nav vaļīga.
- Pēc šīs ierīces pievienošanas kamerai pārliecinieties, vai visas daļas ir kārtīgi nostiprinātas savās vietās.

C Bateriju komplekta ievietošana

Bateriju komplekts NP-FZ100 (nepieciešams 1 vai 2)

1 **Nomainot bateriju komplektu(s), kad ierīce ir piestiprināta kamerai, kameras slēdzi POWER iestatiet pozīcijā OFF.**

2 **Pagrieziet bateriju nodalījuma pogu OPEN/CLOSE bultiņas, kas vērsta pozīcijas OPEN virzienā un pavelciet bateriju komplekta paliktni.**

3 **Piestipriniet bateriju komplektu(s) bateriju komplekta paliktnim atbilstoši rādījumam uz bateriju komplekta paliktņa. (Skatīt C-3. att.)**

- Bateriju komplektu var piestiprināt jebkurā no abām pusēm.
- Bateriju komplekta paliktnim piestipriniet tikai bateriju komplektu NP-FZ100. Nepiestipriniet citus bateriju komplektus.

4 Ievietojiet bateriju komplekta paliktni un pagrieziet bateriju nodalījuma pogu OPEN/CLOSE.

- Pagrieziet bateriju/akumulatora nodalījuma pogu OPEN/CLOSE pareizā stāvoklī, kā parādīts attēlā.

D Bateriju komplekta(-u) uzlāde

Bateriju komplektu(s) uzlādējiet, kad šī ierīce ir piestiprināta pie kameras. Ņemiet vērā, ka ierīce neuzlādē bateriju komplektu(s).

1 Kameras slēdzi POWER iestatiet pozīcijā OFF.

2 Piestipriniet maiņstrāvas adapteri (ietilpst kameras komplektācijā) pie kameras, izmantojot mikro USB kabeli (ietilpst kameras komplektācijā) un pieslēdziet maiņstrāvas adapteri kontaktligzdai.

*** Bateriju komplektu(s) var uzlādēt arī ar datoru.**

- Ja ir ievietoti divi bateriju komplekti, vispirms tiks uzlādēts bateriju komplekts, kurā atlicis mazāk jaudas.
- Viena bateriju komplekta uzlādei nepieciešamas 295 minūtes, un divu bateriju komplektu uzlāde aizņem 590 minūtes.
- Bateriju uzlādes laikā uz kameras deg uzlādes indikatora lampiņa.
- Papildinformāciju skatiet kamerai pievienotajā lietošanas instrukcijā.

Vertikālu attēlu uzņemšana

Ierīces grozāmpogu un citu pogu darbība atbilst kameras pamatkorpusa pogu darbībai.
Izmantojot šo ierīci, skatiet arī kameras komplektācijā iekļautajās lietošanas instrukcijās.
Izmantojot šo ierīci vertikālā novietojumā, salāgojiet roktura vadības slēdzi LOCK ar "●."

- Roktura vadības slēdzis LOCK iespējo/atspējo ripas un pogu funkcijas.
- Kameras darbināšanas poga darbojas vienmēr neatkarīgi no roktura vadības slēdža LOCK pozīcijas.
- Barošanu ieslēdziet (ON) un izslēdziet (OFF) ar kameras slēdzi POWER. Ar roktura vadības pogu LOCK nevar IESLĒGT un IZSLĒGT barošanu.

Baterijas/akumulatora atlikušās enerģijas indikators

Ja šajā ierīcē ievietojat divus bateriju komplektus (NP-FZ100), kameras LCD monitorā tiek rādīts tālāk redzamais indikators. (Baterijas/akumulatora enerģijas indikatora novietojums ir atkarīgs no kameras darbības režīma.)

LCD monitors (piemērs)

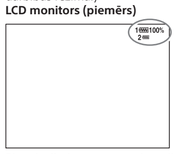

Pirmais tiks izmantots tas bateriju/akumulatora komplekts, kuram ir mazāk enerģijas.
Lietojamā bateriju/akumulatora komplekta atlikušās enerģijas līmenis tiek rādīts kā procentuālā vērtība (%).
Lietojamā bateriju/akumulatora komplekta atzīme mainās, kā norādīts tālāk. Izbeidzoties lietojamā bateriju/akumulatora komplekta enerģijai, ierīce automātiski pārslēdzas uz nākamo bateriju/akumulatora komplektu.

Atlikusī baterijas kapacitāte					
	liela ⟶ maza				

Ja turpināsit uzņemšanu vēl kādu brīdi pēc atzīmes parādīšanas, izmantotā bateriju komplekta enerģija izbeigsies un ierīce automātiski pārslēgsies uz nākamo bateriju komplektu.

Piezīmes par objektīva stiprinājuma adapteri

- Šī ierīce nav paredzēta vienlaicīgai izmantošanai ar objektīva stiprinājuma adapteri LA-EA2/EA4. Ja kamerai vienlaicīgi ir piestiprināta šī ierīce un adapteris, atstatums starp šo ierīci un objektīva stiprinājuma adapteri nebūs pietiekams ierīces satveršanai.
- Ja vienlaikus lietojat šo ierīci un objektīva stiprinājuma adapteri, iespējams, ka trijkāji nevar pievienot objektīva adaptera trijkāja skrūves caurumam. Tādā gadījumā piestipriniet trijkāji pie šīs ierīces trijkāja ligzdas.
  Ja piestiprināt kamerai vai objektīva stiprinājuma adapterim objektīvu ar trijkāja stiprinājuma aploci, pagrieziet trijkāja stiprinājuma aploci pozīcijā, kurā iespējams izmantot rokturi vai noņemiet visus noņemamos piederumus. Turklāt, ja izmantojat trijkāji, piestipriniet trijkāji pie objektīva trijkāja stiprinājuma aploces.
- Ja objektīva ar trijkāja stiprināšanas adapteri piestiprināšanai pie kameras izmantojat objektīva stiprinājuma adapteri, vertikālas uzņemšanas laikā var nedarboties tālāk norādītie objektīva slēdži. Pirms vertikālās uzņemšanas iestatiet tos horizontālā pozīcijā.
  — Fokusēšanas režīma slēdzis
  — DMF režīma slēdzis
  — Fokusa diapazona ierobežotājs

Problēmu novēršana

Simptoms	Novēršana
Kamera nedarbojas pat tad, ja šī ierīce ir pievienota kamerai, bateriju/akumulatora komplekti ir ievietoti šajā ierīcē un kameras slēdzis POWER ir stāvoklī ON.	• Pārbaudiet, vai ir kārtīgi pievilkta ierīces stiprinājuma skrūve. • Pārbaudiet, vai bateriju/akumulatora komplekti ir uzlādēti. • Izņemiet bateriju/akumulatora komplektus no bateriju/akumulatora komplekta paliktņa un pievienojiet vēlreiz. • Iestatiet kameras slēdzi POWER stāvoklī OFF, izņemiet bateriju/akumulatora komplektus un vēlreiz pievienojiet šo ierīci kamerai.
Nedarbojas slēdža vai citas vadības pogas.	• Pārbaudiet, vai roktura vadības slēdzis LOCK nav iestatīts pozīcijā LOCK. • Izņemiet bateriju/akumulatora komplektus no bateriju/akumulatora komplekta paliktņa un pievienojiet vēlreiz. • Iestatiet kameras slēdzi POWER stāvoklī OFF, izņemiet bateriju/akumulatora komplektus un vēlreiz pievienojiet šo ierīci kamerai.
Tiek rādīts ziņojums "Incompatible battery. Use correct model." (Nesaderīga baterija. Izmantojiet pareizo modeli), kaut gan lietojat oriģinālo Sony bateriju komplektu.	• Izņemiet bateriju/akumulatora komplektus no bateriju/akumulatora komplekta paliktņa un pievienojiet vēlreiz. • Iestatiet kameras slēdzi POWER stāvoklī OFF, izņemiet bateriju/akumulatora komplektus un vēlreiz pievienojiet šo ierīci kamerai.

Specifikācijas

Bateriju komplekts	NP-FZ100 DC7.2V
Izmēri (aptuveni)	126,9 mm × 107,9 mm × 61,8 mm (pl./a./dz.) (5 collas × 4 1/4 collas × 2 1/2 collas)
Masa	Apm. 272 g (9,6 unces) (ar bateriju/akumulatora komplekta paliktni, bez bateriju/akumulatora komplektiem)
Darba temperatūra	no 0 °C līdz 40 °C
Uzglabāšana temperatūra	–20 °C–+60 °C (–4 °F–+140 °F)
Iekļautās vienības	Vertikāls rokturis (1), drukātas dokumentācijas komplekts

Dizains un tehniskie parametri var mainīties bez brīdinājuma.

α ir Sony Corporation preču zīme.