SONY

4-447-801-**81**(1)

Dock Speaker

Инструкция по эксплуатации/
Інструкція з експлуатації/Пайдалану нұсқаулығы

SGPSPK1

©2012 Sony Corporation / Printed in China

4 4 4 7 8 0 1 8 1

A

1

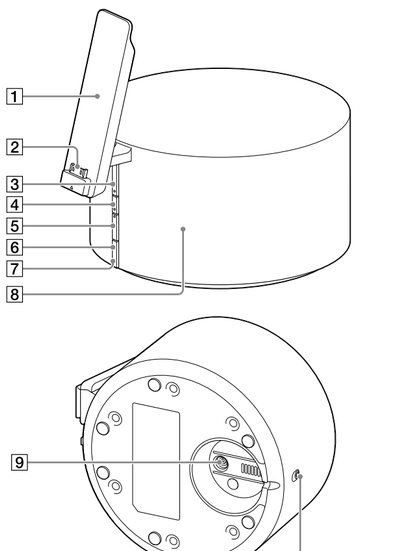

2

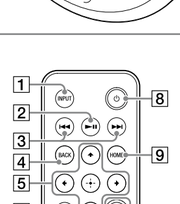

B

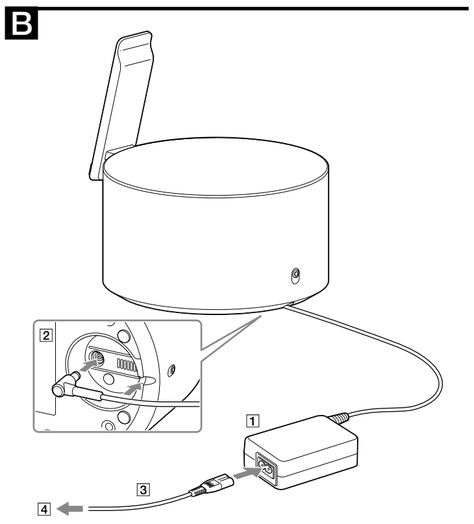

C

1

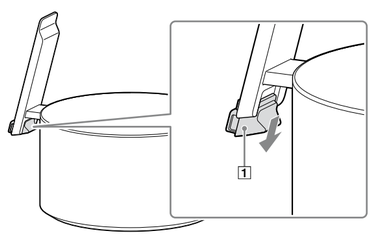

2

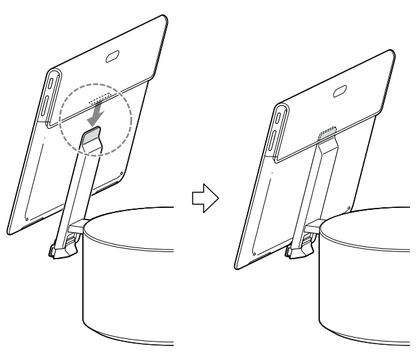

3

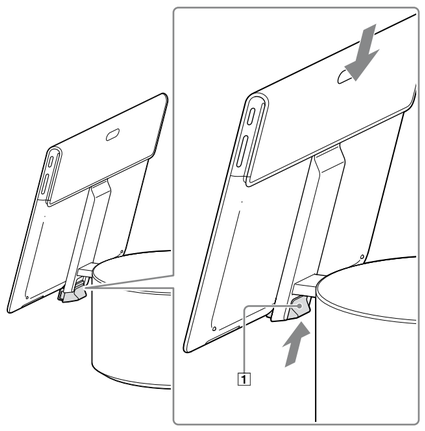

4

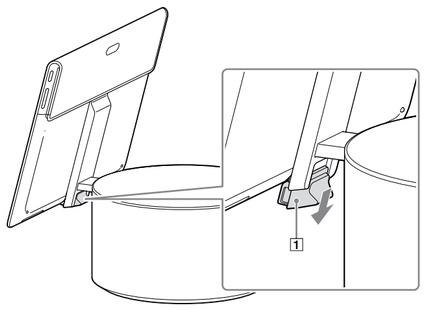

5

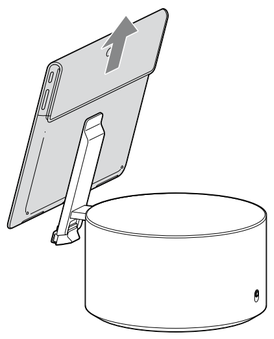

D

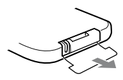

E

1

2

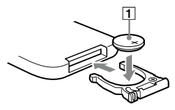

Русский

ВНИМАНИЕ

Сведения о безопасности и стандартах

ВНИМАНИЕ
ДАННОЕ УСТРОЙСТВО НЕОБХОДИМО ЗАЗЕМЛИТЬ.
За исключением устройств, оснащенных 2-штырьковым штекером.

Адаптер переменного тока предназначен для использования только с изделиями ИТ. Не используйте его для каких-либо других целей.

В целях снижения опасности возгорания или поражения электрическим током не подвергайте устройство воздействию дождя или влаги.
Во избежание поражения электрическим током не открывайте корпус устройства.
Вскрытие корпуса устройства по любой причине может привести к повреждениям, на которые гарантия не распространяется.
Поручайте обслуживание только авторизованным техническим специалистам Sony.
При неправильном использовании и ремонте возможно причинение вреда здоровью.
Выключите подставку с динамиками кнопкой ⏻ (питание), но не отключайте подставку с динамиками от сети полностью. Чтобы полностью отключить компьютер от электросети, нужно вынуть вилку адаптера из розетки. Электрическая розетка должна быть расположена рядом с оборудованием и предусматривать удобный доступ.
По соображениям безопасности настоятельно рекомендуется использовать фирменные адаптеры переменного тока Sony, которые поставлены Sony для планшетного ПК и соответствуют стандартам качества, руководствуясь инструкцией по эксплуатации.
В случае размещения оборудования рядом с источником электромагнитного излучения может наблюдаться искажение изображения и звука.

Утилизация отслужившего электрического и электронного оборудования (директива применяется в странах Евросоюза и других европейских странах, где действуют системы раздельного сбора отходов)

Данный знак на устройстве или его упаковке обозначает, что данное устройство нельзя утилизировать вместе с прочими бытовыми отходами. Его следует сдать в соответствующий приемный пункт переработки электрического и электронного оборудования. Неправильная утилизация данного изделия может привести к потенциально негативному влиянию на окружающую среду и здоровье людей, поэтому для предотвращения подобных последствий необходимо выполнять специальные требования по утилизации этого изделия. Переработка данных материалов поможет сохранить природные ресурсы. Для получения более подробной информации о переработке этого изделия обратитесь в местные органы городского управления, службу сбора бытовых отходов или в магазин, где было приобретено изделие.
Производителем данного устройства является Сони Корпорейшн, 1-7-1 Конан, Минато-ку, Токио 108-0075, Япония.
Данное изделие произведено в Японии, Китае или Корее. Страна или регион происхождения отмечены на изделии или упаковке.

Импортер на территории стран Таможенного союза – России, Казахстана, Белоруссии / Кеден одағы – Ресей, Қазақстан, Беларуссия жеріндегі шетелден әкелуші ЗАО «Сони Электроникс», Россия, 123103, Москва, Карамышевский проезд, 6

Утилизация использованных элементов питания (применяется в странах Евросоюза и других европейских странах, где действуют системы раздельного сбора отходов)

Данный знак на элементе питания или упаковке означает, что элемент питания, поставляемый с устройством, нельзя утилизировать вместе с прочими бытовыми отходами.
На некоторых элементах питания данный символ может комбинироваться с символом химического элемента. Символы ртути (Hg) или свинца (Pb) указываются, если содержание данных металлов более 0,0005% (для ртути) и 0,004% (для свинца) соответственно.
Обеспечивая правильную утилизацию использованных элементов питания, вы предотвращаете негативное влияние на окружающую среду и здоровье людей, возникающее при неправильной утилизации. Вторичная переработка материалов, использованных при изготовлении элементов питания, способствует сохранению природных ресурсов.

При работе устройств, для которых в целях безопасности, выполнения каких-либо действий или сохранения имеющихся в памяти устройств данных необходима подача постоянного питания от встроенного элемента питания, замену такого элемента питания следует производить только в специализированных сервисных центрах.
Для правильной утилизации использованных элементов питания, после истечения срока службы, сдавайте их в соответствующий пункт по сбору электронного и электрического оборудования.

Об использовании прочих элементов питания, пожалуйста, узнайте в разделе, в котором даны инструкции по извлечению элементов питания из устройства, соблюдая меры безопасности. Сдавайте использованные элементы питания в соответствующие пункты по сбору и переработке использованных элементов питания.

Для получения более подробной информации о вторичной переработке данного изделия или использованного элемента питания, пожалуйста, обратитесь в местные органы городского управления, службу сбора бытовых отходов или в магазин, где было приобретено изделие.

Перед использованием

Sony SGPSPK1 представляет собой подставку с динамиками, предназначенную для следующих изделий Sony (по состоянию на октябрь 2012 г.).
Серия SGPT12*/Серия SGPT13*
* Эта серия может не продаваться в некоторых странах или регионах.

Примечание
- Обновите совместимые изделия до последней версией перед их установкой на подставку с динамиками.

Перед началом эксплуатации подставки с динамиками внимательно прочтите настоящее руководство и сохраните его для справки на будущее.

Части и органы управления A

Подставка с динамиками (A-1)

1. Держатель
2. Разъем для мультипорта
3. Кнопка и индикатор INPUT
   Нажимайте эту кнопку для переключения источников входного сигнала, планшетного ПК и аудиоустройства, подключенных к гнезду INPUT.
4. Кнопка и индикатор BASS
   При нажатии этой кнопки усиливается низкочастотная составляющая звука.
5. Кнопки VOL (громкость) +/–
6. Датчик дистанционного управления
7. Кнопка и индикатор ⏻ (питание)
8. Динамик
9. Гнездо питания
10. Гнездо INPUT

Пульт дистанционного управления (A-2)

1. Кнопка INPUT
   Нажимайте эту кнопку для переключения источников входного сигнала, планшетного ПК и аудиоустройства, подключенных к гнезду INPUT.
2. Кнопка ⏯ (воспроизведение/пауза)
3. Кнопка ⏮ ⏭ (предыдущая или следующая дорожка)
4. Кнопка BACK
5. Кнопки со стрелками/крестом
6. Кнопка BASS
   При нажатии этой кнопки усиливается низкочастотная составляющая звука.
7. Кнопка 🔇 (отключение звука)
8. Кнопка ⏻ (питание)
9. Кнопка HOME
10. Кнопки VOL (громкость) +/–*

* Для удобства использования кнопка VOL + снабжена тактильной точкой.

Примечания
- Если к гнезду INPUT подключено аудиоустройство, некоторые кнопки пульта дистанционного управления не действуют.
- Если планшетный ПК установлен на подставку с динамиками, можно регулировать громкость через подставку с динамиками, но при этом настройка громкости планшетного ПК не изменяется.
- В зависимости от настройки громкости конкретного устройства возможно неожиданное воспроизведение громкого звука.
- Когда подключен планшетный ПК, нажатие ⏯ на пульте дистанционного управления может не запускать воспроизведение. В этом случае управляйте планшетным ПК, а затем станет доступным управление пультом дистанционного управления.

Перед началом эксплуатации B

Обновление планшетного ПК

Обновите планшетный ПК до последней версии Android. Подробнее про обновление см. в справочном руководстве планшетного ПК.

Подключение источника питания B

Подключите адаптер переменного тока 1 (прилагается) к гнезду питания 2 подставки с динамиками. Подключите шнур питания 3 (прилагается) к сетевой розетке 4.

Примечания
- Выключайте подставку с динамиками перед отсоединением адаптера переменного тока. Отсоединение от подставки с динамиками подсоединенного адаптера переменного тока без выключения подставки с динамиками может привести к неполадкам.
- Используйте только прилагаемый адаптер переменного тока. Во избежание повреждения подставки с динамиками запрещено использовать другие адаптеры переменного тока.
- Прилагаемый шнур питания предназначен только для подставки с динамиками. Его нельзя использовать с другими электрическими устройствами.

Полярность вилки разъема

- Вставьте вилку адаптера переменного тока в легкодоступную настенную розетку. В случае неполадок немедленно выньте вилку из настенной розетки.
- Не кладите адаптер переменного тока на книжную полку или в местах с недостатком свободного пространства, например, в шкафах.
- Во избежание пожара и поражения электрическим током не используйте адаптер переменного тока в местах, где он может подвергаться воздействию жидкостей или влаги. Кроме того, не ставьте на адаптер переменного тока сосуды с водой, например, вазы.

Монтаж планшетного ПК

Примечания
- Перед монтажом планшетного ПК на подставке с динамиками снимите с него все кабели и крепления.
- Перед монтажом планшетного ПК убедитесь, что вилка разъема сдвинута вниз.

1. **Сдвиньте вниз вилку разъема 1. (C-1)**
2. **Совместите прорезь в тыльной части планшетного ПК с верхней частью держателя. (C-2)**
3. **Сдвиньте вверх вилку разъема 1. (C-3)**
   Планшетный ПК смонтирован на держателе.
   Убедитесь, что вилка разъема сдвинута вверх до конца.

Снятие планшетного ПК

1. **Сдвиньте вниз вилку разъема 1. (C-4)**
2. **Сдвиньте планшетный ПК вверх и снимите его с держателя. (C-5)**

Подготовка пульта дистанционного управления D

Перед первым использованием пульта дистанционного управления снимите изоляционную пленку.
Батарейка установлена в пульт дистанционного управления на заводе-изготовителе.

Замена литиевой батарейки E

По мере расходования заряда батарейки дальность действия пульта дистанционного управления уменьшается.
При замене батарейки на новую следуйте нижеописанной процедуре. В нормальных условиях батарейка работает около 6 месяцев.

1. **Извлеките держатель батарейки. (E-1)**
2. **Замените литиевую батарейку CR2025 на новую, повернув ее стороной + вверх. (E-2)**
3. **Вставьте на место держатель батарейки.**

Примечания
- Храните литиевую батарейку за пределами досягаемости маленьких детей. В случае проглатывания батарейки немедленно обратитесь к врачу.
- Во избежание неполадок в работе пульта дистанционного управления не подвергайте датчик дистанционного управления воздействию прямых солнечных лучей или яркого света люминесцентных ламп.

Українська

ПОПЕРЕДЖЕННЯ

Нормативна інформація

ПОПЕРЕДЖЕННЯ
ПРИСТРІЙ МУСИТЬ БУТИ ЗАЗЕМЛЕНИЙ.
За виключенням пристроїв із 2-контактним штепселем.

Цей адаптер змінного струму призначений винятково для використання з комп'ютерними приладами. Не використовуйте його з іншою метою.

Щоб уникнути займання або небезпеки ураження струмом, не залишайте пристрій під дощем або у вологих місцях.
Не відкривайте корпус приладу — існує небезпека ураження електричним струмом! При відкриванні корпусу можливе виникнення пошкоджень, на які не розповсюджується дія гарантії.
Доручайте обслуговування тільки уповноваженим технічним спеціалістам компанії Sony. У випадку неправильного використання і ремонту існує можливість заподіяння шкоди здоров'ю користувача.
Вимкнення гучномовця з док-підставкою кнопкою ⏻ (живлення) не призведе до повного його відключення від мережі. Для цього необхідно від'єднати адаптер змінного струму або кабель живлення від мережі. Електричну розетку має бути встановлено біля обладнання у легкодоступному місці.
Задля безпеки настійливо рекомендуємо використовувати оригінальні адаптери змінного струму Sony, які відповідають стандартам якості і надані компанією Sony для вашого планшетного комп'ютера, як вказано у посібнику з користування.
Якщо обладнання розташувати в безпосередній близькості до будь-якого обладнання, що створює електромагнітне випромінювання, може мати місце спотворення зображення й звуку.

Утилізація старого електричного та електронного обладнання (застосовується в Європейському союзі та інших європейських країнах із системами роздільного збирання сміття)

Цей символ на виробі або на упаковці означає, що цей виріб не можна утилізувати як побутове сміття. Замість цього його потрібно здати до відповідного приймального пункту для вторинної обробки електричного та електронного обладнання. Забезпечивши належну утилізацію цього виробу, ви допоможете запобігти негативним наслідкам для навколишнього середовища та людського здоров'я, до яких могла б призвести неправильна утилізація цього виробу. Вторинна переробка матеріалів допоможе зберегти природні ресурси. Щоб отримати докладнішу інформацію щодо вторинної переробки цього виробу, зверніться до місцевих органів влади, до служби утилізації побутових відходів або до магазину, де було придбано цей виріб.
Виробником виробу є Корпорація Соні, 1-7-1 Конан Мінато-ку, Токіо, 108-0075 Японія.
Цей виріб було виготовлено в Японії, Китаї або Кореї. Країну чи регіон походження вказано на виробі або на упаковці.
Обладнання відповідає вимогам:
Технічного регламенту обмеження використання деяких небезпечних речовин в електричному та електронному обладнанні (постанова КМУ від 03.12.2008 № 1057).

Переробка використаних елементів живлення (директива діє у межах країн Європейського Союзу та інших країн Європи зі системами роздільного збору відходів)

Даний знак на елементі живлення або упаковці означає, що елемент живлення, який використовується для роботи цього пристрою, не можна утилізувати разом з іншими побутовими відходами.
На деяких елементах живлення цей знак може використовуватись у комбінації з позначенням хімічного елементу. Якщо елемент живлення містить більше ніж 0,0005% ртуті або 0,004% свинцю, наводиться відповідне позначення хімічного елементу ртуті (Hg) або свинцю (Pb).
Забезпечивши належну переробку використаних елементів живлення, ви допоможете запобігти потенційно негативним наслідкам впливу на зовнішнє середовище та людське здоров'я, які спричиняються невідповідною переробкою елементів живлення. Вторинна переробка матеріалів сприяє збереженню природних ресурсів.

При роботі пристроїв, для яких із метою безпеки, виконання яких-небудь дій або збереження наявних у пам'яті пристроїв даних необхідна подача постійного живлення від вбудованого елемента живлення, заміну такого елемента живлення варто робити тільки в уповноважених сервісних центрах.
Для правильної переробки використаних елементів живлення після закінчення терміну їх служби, здавайте їх у відповідний пункт збору електронного й електричного обладнання.

Стосовно використання інших елементів живлення дивіться інформацію в розділі, у якому дані інструкції з безпечного витягнення елементів живлення із пристрою. Здавайте використані елементи живлення у відповідні пункт збору й переробки використаних елементів живлення.

Для одержання більш докладної інформації про вторинну переробку даного виробу або використаного елемента живлення, будь ласка, звертайтесь до органу місцевої адміністрації, служби збору побутових відходів або до магазину, в якому ви придбали виріб.

Перед використанням

Sony SGPSPK1 – це гучномовець із док-підставкою, розроблений для описаних нижче виробів Sony (станом на жовтень 2012 р.).
Серії SGPT12*/Серії SGPT13*
* Ці серії можуть бути недоступними у певних країнах чи регіонах.

Примітка
- Перш ніж користуватися гучномовцем із док-підставкою, оновіть програмне забезпечення сумісного виробу до останньої версії.

Перед застосуванням гучномовця із док-підставкою уважно прочитайте цей посібник і збережіть його для подальшого використання.

Деталі та елементи керування A

Гучномовець із док-підставкою (A-1)

1. Підставка
2. Колодка для універсального роз'єму
3. Кнопка та індикатор INPUT
   Натисненням цієї кнопки можна змінити джерело вхідного сигналу, планшетний комп'ютер чи аудіопристрій, підключені до роз'єму INPUT.
4. Кнопка та індикатор BASS
   Натисненням цієї кнопки можна посилити ефект звучання басів.
5. Кнопки VOL (гучність) +/–
6. Сенсор пульта дистанційного керування
7. Кнопка та індикатор ⏻ (живлення)
8. Гучномовець
9. Роз'єм живлення
10. Роз'єм INPUT

Пульт дистанційного керування (A-2)

1. Кнопка INPUT
   Натисненням цієї кнопки можна змінити джерело вхідного сигналу, планшетний комп'ютер чи аудіопристрій, підключені до роз'єму INPUT.
2. Кнопка ⏯ (відтворення/пауза)
3. Кнопка ⏮ ⏭ (попередня чи наступна доріжка)
4. Кнопка BACK
5. Кнопки зі стрілками/хрестиком
6. Кнопка BASS
   Натисненням цієї кнопки можна посилити ефект звучання басів.
7. Кнопка 🔇 (вимкнення звуку)
8. Кнопка ⏻ (живлення)
9. Кнопка HOME
10. Кнопки VOL (гучність) +/–*

* Кнопка VOL + має тактильну точку для зручності у користуванні.

Примітки
- Якщо до роз'єму INPUT підключено аудіопристрій, окремі кнопки на пульті дистанційного керування не працюватимуть.
- Якщо до гучномовця з док-підставкою підключено планшетний комп'ютер, гучність можна налаштувати через гучномовець із док-підставкою, проте налаштування гучності на планшетному комп'ютері не зміниться.
- Залежно від налаштувань гучності на кожному окремому пристрої, може раптово зазвучати голосний звук.
- Коли підключено планшетний комп'ютер, вам може не вдатися розпочати відтворення натисненням кнопки ⏯ на пульті дистанційного керування. У такому разі увімкніть планшетний комп'ютер, а тоді можна управляти пультом дистанційного керування.

Початок роботи B

Оновлення планшетного комп'ютера

Оновіть планшетний комп'ютер до останньої версії Android. Докладніше щодо оновлення читайте у довідковому посібнику планшетного комп'ютера.

Підключення до джерела живлення B

Підключіть адаптер змінного струму 1 (додається) до роз'єму живлення 2 на гучномовці з док-підставкою. Підключіть кабель живлення змінного струму 3 (додається) до настінної розетки 4.

Примітки
- Перш ніж від'єднувати адаптер змінного струму, вимкніть гучномовець із док-підставкою. Якщо адаптер змінного струму підключено, а тоді відключено від гучномовця з док-підставкою, це може призвести до несправностей.
- Використовуйте лише адаптер змінного струму, який додається. Не використовуйте інших адаптерів змінного струму, щоб уникнути пошкодження гучномовця з док-підставкою.
- Кабель живлення змінного струму, який додається, призначено виключно для гучномовця з док-підставкою. Не використовуйте його з іншим обладнанням.

Полярність колодки

- Підключіть адаптер змінного струму до легкодоступної розетки. У разі виникнення проблем негайно відключіть його від мережі.
- Не ставте адаптер змінного струму на книжкову полицю чи у закритту шафку.
- Не використовуйте адаптер змінного струму у місці, яке контактує з рідиною чи вологою, щоб уникнути пожежі та ураження електричним струмом. Не ставте ємності з рідиною, наприклад вази тощо, на адаптер змінного струму.

Встановлення планшетного комп'ютера

Примітки
- Перш ніж підключати планшетний комп'ютер до гучномовця із док-підставкою, усуньте усі кабелі і приладдя.
- Перш ніж встановлювати планшетний комп'ютер, упевніться, що колодку зсунуто униз.

1. **Посуньте колодку донизу 1. (C-1)**
2. **Сумістіть проріз на задньому боці планшетного комп'ютера з верхнім краєм підставки. (C-2)**
3. **Посуньте колодку догори 1. (C-3)**
   Тепер планшетний комп'ютер встановлено на підставці.
   Упевніться, що колодку зсунуто догори до кінця.

Знімання планшетного комп'ютера

1. **Посуньте колодку донизу 1. (C-4)**
2. **Підніміть планшетний комп'ютер вгору, щоб зняти його з підставки. (C-5)**

Приготування пульта дистанційного керування D

Перш ніж використовувати пульт дистанційного керування вперше, зніміть із нього плівку.
Батарею встановлено у пульт на заводі.

Заміна літієвої батареї E

Із розрядженням батареї робоча відстань пульта дистанційного керування скорочується. Замініть батарею на нову, дотримуючись вказівок нижче. Зазвичай вона працює упродовж 6 місяців.

1. **Вийміть відсік для батареї. (E-1)**
2. **Замініть літієву батарею CR2025 на нову, стороною із позначкою + догори. (E-2)**
3. **Встановіть відсік для батареї на місце.**

Примітки
- Тримайте літієву батарею подалі від дітей. Якщо дитина проковтне батарею, негайно зверніться до лікаря.
- Уникайте контакту сенсора пульта дистанційного керування з прямими сонячними променями чи сильним флуоресцентним світлом, щоб уникнути неналежної роботи пульта дистанційного керування.

Қазақ тілі

АБАЙЛАҢЫЗ

Құқықтық ақпарат

АБАЙЛАҢЫЗ
АППАРАТ ЖЕРГЕ ЖАЛҒАНУЫ КЕРЕК.
2 ашалы штепселі бар өнімдерден басқа.

Бұл Айнымалы ток адаптері тек АТ өнімдерімен бірге пайдалануға арналған. Басқа мақсаттар үшін қолданбаңыз.

Ток соғу қаупін азайту үшін құрылғыға жаңбыр немесе ылғал әсерін тигізбеңіз.
Ток соғуды болдырмау үшін корпусты ашпаңыз. Ашқан жағдайда кепілдік қамтымайтын зақымдарға әкеледі.
Қызмет көрсетуге байланысты тек өкілетті Sony техникалық мамандарына хабарласыңыз.
Дұрыс пайдаланбау және жөндемеу қауіпсіздік техникасының бұзылуына әкеледі.
Динамиктері бар док-станциясын ⏻ (қуат) түймесі арқылы өшіру оны желі кернеуінен толықтай ажыратпайды. Оны толығымен ажырату үшін, айнымалы ток адаптерін немесе қуат кабелін қуат желісінен ажыратыңыз. Ашалы розетканы жабдықтың жанына орнату керек және ол қол жетімді жерде тұруы тиіс.
Розетка жабдықтың қасына орнатылуы және қол жетімді жерде болуы керек.
Қауіпсіздігіңіз үшін таблетіңізге Sony ұсынған сапа кепілдігі стандартымен сәйкес келетін Sony айнымалы ток адаптерін нұсқаулықта көрсетілгендей пайдалану ұсынылады.
Осы жабдық электромагнитті сәуле шығаратын жабдыққа жақын орналастырылса, дыбыстың жіңе суреттің бұлінуі орын алуы мүмкін.

Қызмет мерзімі біткен электр және электрондық жабдықты залалсыз жою (бағыттама қалдықтарды бөлек жинау жүйелері жұмыс істейтін Еуроодақ және басқа еуропа елдерінде қолданылады)

Өнім Жапонияда, Қытайда немесе Кореяда шығарылған. Шығарған ел немесе аймақ өнімде немесе орамда көрсетілген.

Дайындаушы: Сони Корпорейшн
Мекен-жайы: 1-7-1 Конан, Минато-ку,
Токио 108-0075, Жапония

Қазақстан Республикасы жерінде тұтынушылардан кінәрат-талаптар қабылдайтын ұйым
ЗАО «Сони Электроникс»
Представительство в Казахстане
050059 Алматы, улица Иванилова, д. 58
050059 Алматы қаласы, Иванилов көшесі, 58 үй

Пайдаланылған қоректену элементтерін залалсыз жою (қалдықтарды бөлек жинау жүйелері жұмыс істейтін Еуроодақ елдерінде және басқа еуропа елдерінде қолданылады)

Бұл белгі құрылғымен бірге жеткізілетін қоректену элементтін басқа тұрмыстық қалдықтармен бірге залалсыз жоюға болмайтынын білдіреді.

Пайдаланбастан бұрын

Sony SGPSPK1 - келесі Sony өнімдері үшін жасақталған динамиктері бар док-станциясы (2012 ж. қазан бойынша).
SGPT12 сериялары*/SGPT13 сериялары*
* Бұл сериялар кейбір елдер мен аймақтарда қол жетімді болмауы мүмкін.

Ескертпе
- Үйлесімді өнімнің бағдарламасын динамиктері бар док-станциясымен пайдалану алдында оны ең соңғы нұсқасы бойынша жаңартыңыз.

Динамиктері бар док-станциясын пайдаланбастан бұрын нұсқаулықты мұқият оқып шығыңыз және келешекте пайдалану үшін сақтап қойыңыз.

Бөлшектер және басқару элементтері A

Динамиктері бар док-станциясы (A-1)

1. Тұғыр
2. Мультипортқа арналған бекіткіш
3. INPUT түймесі және индикатор
   Осы түймені басу арқылы кіру көзі, таблет немесе INPUT ұяшығына жалғанған аудио құрылғысы ауыстырылады.
4. BASS түймесі және индикатор
   Осы түймені басу ауыр бас дыбыс әсерін күшейтеді.
5. VOL (дыбыс деңгейі) +/– түймелері
6. Қашықтағы датчик
7. ⏻ (қуат) түймесі және индикатор
8. Динамик
9. Қуат ұяшығы
10. INPUT ұяшығы

Қашықтан басқару құралы (A-2)

1. INPUT түймесі
   Осы түймені басу арқылы кіру көзі, таблет немесе INPUT ұяшығына жалғанған аудио құрылғысы ауыстырылады.
2. ⏯ (ойнату/кідірту) түймесі
3. ⏮ ⏭ (алдыңғы немесе келесі жол) түймесі
4. BACK түймесі
5. Көрсеткі/крест түймелері
6. BASS түймесі
   Осы түймені басу ауыр бас дыбыс әсерін күшейтеді.
7. 🔇 (дыбысты өшіру) түймесі
8. ⏻ (қуат) түймесі
9. HOME түймесі
10. VOL (дыбыс деңгейі) +/– түймелері*

* Жеңіл пайдалану үшін VOL + түймесінің сезу нүктесі бар.

Ескертпелер
- Аудио құрылғы INPUT ұяшығына жалғанған кезде, қашықтан басқару құралының кейбір түймелері жұмыс істемейді.
- Таблет динамиктері бар док-станциясына орнатылған кезде, дыбыс деңгейін динамиктері бар док-станциясы арқылы дұрыстауға болады, бірақ таблеттің дыбыс деңгейі параметрі өзгермейді.
- Өр құрылғының дыбыс деңгейі параметрлеріне байланысты кенеттен қатты дыбыс шығуы мүмкін.
- Жалғанған таблетпен қашықтан басқару құралында ⏯ басу әрекеті ойнатуды бастамауы мүмкін. Бұндай жағдайда таблетті жұмыс істетіңіз, содан кейін қашықтан басқару құралының жұмысы қол жетімді болады.

Жұмысты бастау B

Таблетті жасартыңыз

Таблетті Android бағдарламасының соңғы нұсқасына дейін жасартыңыз. Жасарту туралы мәліметтерді таблет құрылғысыңыздың Анықтама нұсқаулығынан қараңыз.

Қуат көзін жалғау B

Айнымалы ток адаптерін 1 (қамтылған) динамиктері бар док-станциясының қуат ұяшығына 2 жалғаңыз. Айнымалы қуат сымын 3 (қамтылған) қабырға розеткасына 4 жалғаңыз.

Ескертпелер
- Айнымалы ток адаптерін ажырату алдында динамиктері бар док-станциясын өшіріңіз. Егер динамиктері бар док-станциясын өшірмей тұрып, айнымалы ток адаптері қосылып, одан кейін ажыратылған болса, бұл ақаулыққа әкелін соғуы мүмкін.
- Тек қамтылған айнымалы ток адаптерін пайдаланыңыз. Динамиктері бар док-станциясын зақымдамау үшін басқа айнымалы ток адаптерін пайдаланбаңыз.
- Қамтылған айнымалы қуат сымын тек динамиктері бар док-станциясына ғана арналған. Оны басқа электр жабдығымен пайдаланбаңыз.

Бекіткіштің қарама-қарсылығы

- Айнымалы ток адаптерін қол жетімді қабырға розеткасына жалғаңыз. Мәселе туындаса, оны қабырға розеткасынан дереу ажыратыңыз.
- Айнымалы ток адаптерін кітап сөресіне немесе шкаф сияқты оқшауланған жерге қоймаңыз.
- Өрт немесе ток соғудан сақтану үшін айнымалы ток адаптерін сұйық немесе ылғал жерде пайдаланбаңыз. Сонымен қатар, айнымалы ток адаптеріне ваза, т.б. сияқты сұйықтықпен толтырылған ыдыстарды қоймаңыз.

Таблетті бекіту

Ескертпелер
- Таблетті динамиктері бар док-станциясына тіркеместен бұрын барлық кабельдер мен тіркемелерді алыңыз.
- Таблетті бекітпестен бұрын бекіткіштің төмен басылып тұрғанына көз жеткізіңіз.

1. **Бекіткішті төмен басыңыз 1. (C-1)**
2. **Таблеттің артындағы ойықты тұғырдың жоғарғы жағымен туралаңыз. (C-2)**
3. **Бекіткішті көтеріңіз 1. (C-3)**
   Таблет енді тұғырға орнатылды.
   Бекіткіш соңына дейін толығымен итерілгеніне көз жеткізіңіз.

Таблетті алу

1. **Бекіткішті төмен басыңыз 1. (C-4)**
2. **Таблетті тұғырдан алу үшін жоғары көтеріңіз. (C-5)**

Қашықтан басқару құралын дайындау D

Қашықтан басқару құралын бірінші рет пайдалану алдында, оқшаулау қабығын алыңыз.
Қашықтан басқару құралындағы батарея зауытта орнатылған.

Литий батареясын ауыстыру E

Батареяның қуаты таусылған сайын, қашықтан басқару құралының жұмыс қашықтығы қысқарады.
Келесі рәсімге сәйкес батареяны жаңасымен ауыстырыңыз. Бұл қалыпты жағдайда шамамен 6 ай жұмыс істейді.

1. **Батарея қақпағын алыңыз. (E-1)**
2. **CR2025 литий батареясының + жағын жоғары қаратып жаңасымен ауыстырыңыз. (E-2)**
3. **Батарея ұясын орнына қойыңыз.**

Ескертпелер
- Литий батареясын балалардың қолы жетпейтін жерге қойыңыз. Егер батареяны жұтып қойса, дереу дәрігермен хабарласыңыз.
- Қашықтан басқару құралының ақаулығын болдырмау үшін қашықтағы датчикті тікелей күн сәулесі немесе флуоресценттi сәуленің қатты сәулесі астында қалдырмаңыз.

F

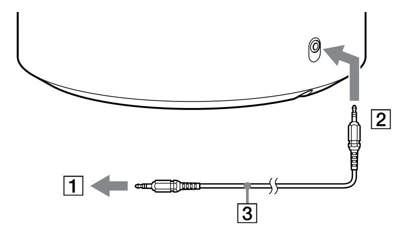

Русский

Использование подставки с динамиками, подключенной к планшетному ПК

1 **Включите подставку с динамиками, нажав кнопку ⏻ на подставке с динамиками или пульте дистанционного управления.**
Начнет светиться индикатор ⏻.

2 **Подключите включенный планшетный ПК.**
На планшетном ПК автоматически запускается переключатель приложений.
- Если при подключении планшетного ПК работает приложение, можно продолжать использовать работающее приложение.

3 **Выберите нужное приложение с помощью переключателя приложений.**
Выберите приложение, нажимая кнопки со стрелками на пульте дистанционного управления или касаясь экрана планшетного ПК.

4 **Отрегулируйте громкость.**
Нажимайте кнопки VOL +/– на подставке с динамиками или пульте дистанционного управления.
- Если звук отключен на планшетном ПК, он не будет воспроизводиться через подставку с динамиками. Отмените отключение звука на планшетном ПК, а затем отрегулируйте звук на подставке с динамиками.

5 **Для выключения подставки с динамиками после использования нажмите кнопку ⏻.**
Индикатор ⏻ погаснет.
Через некоторое время экран планшетного ПК перейдет в режим сна (спящий режим).

Примечания
- Подставка с динамиками автоматически выключится через некоторое время, если не подключить планшетный ПК, когда индикатор INPUT не светится, или не подавать на гнездо INPUT аудиосигнал, когда индикатор INPUT светится.
- Запуск переключателя приложений на пульте дистанционного управления невозможен, если планшетный ПК защищен алгоритмом, PIN-кодом или паролем. Сначала снимите защиту планшетного ПК.
- Управление некоторыми приложениями с пульта дистанционного управления может быть недоступным.
- Если звук отключен на планшетном ПК, он не будет воспроизводиться через подставку с динамиками.
- Когда планшетный ПК подключен к подставке с динамиками, невозможно регулировать громкость звука планшетного ПК.

Совет
- Планшетный ПК заряжается, когда он подключен к подставке с динамиками, если даже сама подставка с динамиками выключена.
- В переключатель приложений можно добавлять программы, запускаемые с переключателя приложений.
- Используя окно настройки переключателя приложений, можно установить автоматическую отмену отключения звука планшетного ПК.

Запуск переключателя приложений
Нажмите кнопку HOME на пульте дистанционного управления.

Возврат на предыдущую страницу при работе переключателя приложений
Нажмите кнопку BACK на пульте дистанционного управления.

Использование подставки с динамиками, подключенной к другим устройствам F

К подставке с динамиками можно подключать портативные аудиоустройства. Подключите устройство [1] к гнезду INPUT [2], используя соответствующий соединительный кабель [3] (не прилагается).
Перед подключением устройства к подставке с динамиками понизьте громкость устройства во избежание неожиданного громкого звука, который может повредить органы слуха.

Прослушивание звука с внешнего устройства

1 **Включите подставку с динамиками, нажав кнопку ⏻ на подставке с динамиками или пульте дистанционного управления.**
Начнет светиться индикатор ⏻.

2 **Нажмите кнопку INPUT, чтобы начал светиться индикатор INPUT.**

3 **Включите воспроизведение на подключенном устройстве-источнике.**

4 **Отрегулируйте громкость.**
Отрегулируйте громкость с помощью кнопки VOL +/– или на подключенном устройстве-источнике.

5 **Для выключения подставки с динамиками после использования нажмите кнопку ⏻.**
Индикатор ⏻ погаснет.

Примечание
- Подключение подставки с динамиками к устройству со встроенным радиоприемником или тюнером может привести к нарушению приема радиосигнала или к снижению чувствительности.

Поиск и устранение неисправностей

В случае возникновения вопросов или проблем, касающихся данного устройства и выходящих за рамки настоящего руководства, обращайтесь к ближайшему дилеру Sony.
Если неполадки не прекращаются, обратитесь к ближайшему дилеру Sony.

Отсутствует звук.
- Проверьте соединения.
- Нажмите кнопку VOL +.
- Убедитесь, что планшетный ПК воспроизводит музыку.
- Отмените отключение звука на планшетном ПК.
- Если индикатор INPUT светится, нажмите кнопку INPUT, чтобы выбрать планшетный ПК.
- Прибавьте громкости на внешнем устройстве.
- Нажмите кнопку 🔇 на пульте дистанционного управления для отмены отключения звука.
- Отсоедините наушники от планшетного ПК.
- Отключите соединение Bluetooth на планшетном ПК.

Не работает пульт дистанционного управления.
- Поднесите пульт дистанционного управления ближе к датчику дистанционного управления подставки с динамиками.
- Уберите все препятствия между подставкой с динамиками и пультом дистанционного управления.
- Замените батарейку.
- Уберите подставку с динамиками подальше от люминесцентных ламп.

Слышен громкий шум от обратной связи.
- Уберите подставку с динамиками подальше от источника шума.
- Подключите подставку с динамиками к другой настенной розетке.

Звук искажен.
- Убавьте громкость, нажимая кнопку VOL –.
- Убавьте громкость на внешнем устройстве, подключенном к гнезду INPUT.

Батарейка не вставляется в пульт дистанционного управления.
- Проверьте полярность (+/–) и вставьте ее правильно.

Отсутствует прием радиосигнала.
- Подключение подставки с динамиками к радиоприемнику через гнездо INPUT может привести к нарушению приема радиосигнала или к снижению чувствительности.

Если мигает индикатор ⏻ (питание) или подставка с динамиками автоматически выключается при воспроизведении на полной громкости, происходит срабатывание цепи защиты. В этом случае отсоедините адаптер переменного тока от настенной розетки, а затем снова подсоедините. Если нормальное функционирование подставки с динамиками не восстанавливается, обратитесь к ближайшему дилеру Sony.

Технические характеристики

Акустическая секция
Акустическая система: 50-мм, широкополосная, герметичная
Полное сопротивление: 8 Ом
Максимальная входная мощность: 10 Вт

Секция усилителя
Фактический максимальный выход: 10 Вт + 10 Вт (1 кГц, 8 Ом)
Питание (адаптер переменного тока*): Входной пер. ток 100 В – 240 В, 50 Гц/60 Гц, Выходной пост. ток 19,5 В, 3,3 А
Гнездо входа/выхода: Разъем для мультипорта (1), Гнездо INPUT (стереофоническое мини-гнездо) (1), Гнездо питания (1)
Диапазон рабочих температур: 5 °C – 35 °C (градиент температуры меньше 10 °C/час)
Влажность при эксплуатации: 20% – 80% (без конденсации), при условии, что влажность ниже 65% при 35 °C (показание гигрометра ниже 29 °C)
Температура хранения: –20 °C – +60 °C (градиент температуры меньше 10 °C/час)
Влажность при хранении: 10% – 90% (без конденсации), при условии, что влажность ниже 20% при 60 °C (показание гигрометра ниже 35 °C)
Размеры: Прибл. 170 мм × 96,2 (Макс. 182,8) мм × 202,1 мм (ш × в × г)
Масса: Прибл. 1400 г
Прилагаемые принадлежности: Адаптер переменного тока, Шнур питания, Пульт дистанционного управления, Литиевая батарейка CR2025 (установлена в пульт дистанционного управления), Инструкция по эксплуатации (настоящий документ)
* Используйте только адаптер переменного тока (VGP-AC19V44) и шнур питания, приложенные к данному изделию.

Конструкция и технические характеристики могут быть изменены без уведомления.

Меры предосторожности

О безопасности
- Шнур питания тока следует заменять только в специализированных сервисных центрах.
- Используйте только прилагаемый адаптер переменного тока. Нельзя использовать другие адаптеры переменного тока.
- Заводская табличка находится в нижней части корпуса.
- Перед эксплуатацией устройства убедитесь, что его рабочее напряжение совпадает с напряжением местной электрической сети.

При покупке	Рабочее напряжение
Во всех странах/регионах	100 В – 240 В пер. тока, 50/60 Гц

- Устройство не отключается от источника питания переменного тока, пока оно подключено к настенной розетке, даже если само устройство было выключено.
- После использования устройства с адаптером переменного тока отсоединяйте адаптер переменного тока от настенной розетки, если устройство не будет использоваться в течение продолжительного времени. Переключение в режим ожидания нажатием кнопки ⏻ (питание) не выключает адаптер переменного тока.

О размещении
- Не устанавливайте подставку с динамиками в местах, где:
  – Слишком жарко или холодно
  – Пыльно или грязно
  – Слишком влажно
  – Действует вибрация
  – Действуют сильные магнитные поля
  – Есть песок
  – Куда проникают прямые солнечные лучи
- Не подвергайте подставку сильным механическим воздействиям и не роняйте ее.
- Не допускайте контакта металлических предметов с металлическими частями подставки. Контакт может привести к короткому замыканию и повреждению подставки.
- Не используйте подставку с поврежденным шнуром.
- Не используйте подставку, если она упала или была повреждена.
- Постоянно следите за чистотой металлических контактов.
- Не разбирайте и не дорабатывайте подставку.
- Во время работы подставка нагревается. Это не является неисправностью.
- Устанавливайте подставку вдали от телевизоров и АМ-приемников, так как она может создавать помехи для приема телепрограмм и АМ-радиопередач.
- Соблюдайте осторожность при подсоединении и отсоединении подставки.
- Перед транспортировкой планшетного ПК его необходимо снять с подставки. Перемещение планшетного ПК, смонтированного на подставке, может привести к падению подставки, сопряженному с возможными травмами, повреждением подставки или планшетного ПК.
- Наличие на вилке разъема, подсоединенной к планшетному ПК, пыли или частиц грязи (даже невидимых невооруженным глазом) может привести к тому, что подключенная подставка с динамиками не будет обнаруживаться.
  Если предполагается нарушение контакта, отсоедините адаптер переменного тока, а затем протрите разъем и поверхность вокруг него на планшетном ПК и подставке с динамиками. Не менее эффективным средством для очистки от пыли и грязи являются имеющиеся в продаже баллончики со сжатым воздухом. При очистке разъема соблюдайте осторожность во избежание его повреждения.

Очистка
Протирайте подставку мягкой тканной салфеткой, сухой или слегка смоченной раствором нейтрального моющего средства. Не пользуйтесь растворителями, например спиртом или бензином, так как они могут повредить поверхность.

Об эксплуатации
- Не кладите на устройство какие-либо предметы. Поскольку данное устройство не имеет магнитного экранирования, не кладите на него записанные кассеты, часы, кредитные карты или дискеты с магнитными записями.
- В случае попадания внутрь устройства твердых предметов или жидкостей не пользуйтесь устройством, пока его не проверит квалифицированный специалист.
- Поскольку данное устройство не имеет магнитного экранирования, не оставляйте перед ним на длительное время записанные кассеты, часы, кредитные карты или дискеты с магнитными записями.

В случае магнитных помех изображения на экране телевизора или монитора
- Поскольку данное устройство не имеет магнитного экранирования, оно может вызывать помехи изображения на экране некоторых телевизоров/компьютерных мониторов. В этом случае необходимо выключить питание телевизора/персонального компьютера и через 15 – 30 минут снова включить питание. Перед выключением персонального компьютера необходимо принять соответствующие меры по сохранению данных.
  Если после выполнения вышеуказанных инструкций улучшения отсутствуют, установите устройство дальше от телевизора/персонального компьютера. Кроме того, не размещайте устройства, в которых установлены или используются магниты, например, стойки аудиоаппаратуры, телевизионные стойки, игрушки и т.д. рядом с телевизором/персональным компьютером. Взаимодействуя с экраном, такие устройства могут наводить магнитные помехи изображения.

За дополнительной информацией обращайтесь на наш веб-узел
Для Северной Америки: http://www.sony.com/tabaccy
Для Европы: http://www.sony.eu/XperiaTablet
Для Азиатско-Тихоокеанского, Ближневосточного и африканского регионов:
http://www.sony.net/Products/tablet/AP/

Товарные знаки и уведомление
- "Xperia" и "Xperia Tablet" являются товарными знаками Sony Mobile Communications AB.
- Все прочие наименования систем, продуктов и услуг являются товарными знаками соответствующих владельцев.

В данном руководстве знаки ™ и ® опущены.

Українська

Використання гучномовця з док-підставкою із планшетним комп’ютером

1 **Натисніть кнопку ⏻ на гучномовці з док-підставкою чи пульті дистанційного керування, щоб увімкнути гучномовець із док-підставкою.**
Засвітиться індикатор ⏻.

2 **Підключіть увімкнений планшетний комп’ютер.**
App Selector на планшетному комп’ютері запуститься автоматично.
- Якщо підключити планшетний комп’ютер, коли увімкнено програму, можна і надалі користуватися цією програмою.

3 **Виберіть потрібну програму на екрані App Selector.**
Виберіть програму натисненням кнопок зі стрілками на пульті дистанційного керування чи торкнувшись екрана планшетного комп’ютера.

4 **Відрегулюйте гучність.**
Натискайте кнопки VOL +/– на гучномовці з док-підставкою чи пульті дистанційного керування.
- Коли звук планшетного комп’ютера вимкнено, звук із гучномовця з док-підставкою не лунатиме. Скасуйте функцію вимкнення звуку на планшетному комп’ютері, тоді налаштуйте звук на гучномовці з док-підставкою.

5 **Натисніть кнопку ⏻, щоб вимкнути гучномовець із док-підставкою після використання.**
Індикатор ⏻ вимкнеться.
Через певний час екран планшетного комп’ютера вимкнеться (режим сну).

Примітки
- Якщо не підключити планшетний комп’ютер, коли індикатор INPUT вимкнено, або якщо не підключити джерело аудіосигналу до роз’єму INPUT, коли індикатор INPUT увімкнено, за деякий час гучномовець із док-підставкою вимкнеться автоматично.
- Якщо планшетний комп’ютер заблоковано за допомогою певного ключа, PIN-коду чи пароля, вам не вдасться запустити App Selector на пульті дистанційного керування. Спершу розблокуйте планшетний комп’ютер.
- Вам може не вдатися управляти певними програмами за допомогою пульта дистанційного керування.
- Коли звук планшетного комп’ютера вимкнено, звук із гучномовця з док-підставкою не лунатиме.
- Коли планшетний комп’ютер підключено до гучномовця з док-підставкою, вам не вдасться налаштувати гучність планшетного комп’ютера.

Підказка
- Планшетний комп’ютер заряджається, коли підключений до гучномовця із док-підставкою, навіть якщо гучномовець із док-підставкою вимкнено.
- До екрана App Selector можна додати програму, яку можна запустити з екрана App Selector.
- Можна встановити можливість автоматичного скасування функції вимкнення звуку планшетного комп’ютера на екрані App Selector.

Запуск App Selector
Натисніть кнопку HOME на пульті дистанційного керування.

Повернення до попередньої сторінки під час роботи з App Selector
Натисніть кнопку BACK на пульті дистанційного керування.

Використання гучномовця з док-підставкою з іншими пристроями F

До гучномовця із док-підставкою можна підключити портативний аудіопристрій.
Підключіть пристрій [1] до роз’єму INPUT [2] за допомогою відповідного кабелю [3] (не додається).
Перш ніж підключати пристрій до гучномовця з док-підставкою, зменште рівень гучності пристрою, щоб уникнути раптового збільшення звуку, що може пошкодити слух.

Прослуховування звуку із зовнішнього пристрою

1 **Натисніть кнопку ⏻ на гучномовці з док-підставкою чи пульті дистанційного керування, щоб увімкнути гучномовець із док-підставкою.**
Засвітиться індикатор ⏻.

2 **Натисніть кнопку INPUT, щоб засвітився індикатор INPUT.**

3 **Розпочніть відтворення на підключеному пристрої.**

4 **Відрегулюйте гучність.**
Відрегулюйте гучність за допомогою кнопки VOL +/– або на підключеному пристрої.

5 **Натисніть кнопку ⏻, щоб вимкнути гучномовець із док-підставкою після використання.**
Індикатор ⏻ вимкнеться.

Примітка
- Якщо ви підключили гучномовець із док-підставкою до пристрою із вбудованим радіо чи тюнером, вам може не вдатися впіймати радіосигнал чи може знизитися рівень чутливості.

Усунення несправностей

Якщо у вас виникли запитання чи проблеми з виробом, які не описані у цьому посібнику, зверніться до найближчого дилера Sony.
Якщо проблему вирішити не вдасться, зверніться до найближчого дилера Sony.

Не чути звуку.
- Перевірте з’єднання.
- Натисніть кнопку VOL +.
- Упевніться, що на планшетному комп’ютері відтворюється музика.
- Скасуйте функцію вимкнення звуку на планшетному комп’ютері.
- Якщо індикатор INPUT увімкнено, натисніть кнопку INPUT, щоб вибрати планшетний комп’ютер.
- Збільште гучність на зовнішньому пристрої.
- Натисніть кнопку 🔇 на пульті дистанційного керування, щоб скасувати функцію вимкнення звуку.
- Відключіть навушники від планшетного комп’ютера.
- Вимкніть Bluetooth на планшетному комп’ютері.

Пульт дистанційного керування не працює.
- Піднесіть пульт дистанційного керування ближче до сенсора пульта дистанційного керування гучномовця з док-підставкою.
- Усуньте будь-які перешкоди між гучномовцем із док-підставкою і пультом дистанційного керування.
- Замініть батарею.
- Відсуньте гучномовець із док-підставкою подалі від флуоресцентного світла.

Чутно сильний фоновий шум.
- Відсуньте гучномовець із док-підставкою подалі від джерела шуму.
- Підключіть гучномовець із док-підставкою до іншої розетки.

Звук спотворено.
- Натисніть кнопку VOL –, щоб зменшити гучність.
- Зменште гучність на зовнішньому пристрої, підключеному до роз’єму INPUT.

Батареї неможливо вставити у пульт дистанційного керування.
- Перевірте полярність (+/–), тоді вставте батарею правильно.

Немає прийому сигналу.
- Якщо ви підключили гучномовець із док-підставкою до радіоприймача через роз’єм INPUT, вам може не вдатися впіймати радіосигнал чи може знизитися рівень чутливості.

Якщо миготить індикатор ⏻ (живлення) або якщо гучномовець із док-підставкою вимикається автоматично в разі відтворення за повної гучності, спрацює схема захисту. У такому разі відключіть адаптер змінного струму від настінної розетки і знову підключіть. Якщо гучномовець із док-підставкою не працює належним чином, зверніться до найближчого дилера Sony.

Технічні характеристики

Гучномовець
Акустична система: 50 мм, повний діапазон, закрита
Опір: 8 Ом
Максимальна вхідна потужність: 10 Вт

Підсилювач
Практична максимальна вихідна потужність: 10 Вт + 10 Вт (1 кГц, 8 Ом)
Живлення (адаптер змінного струму*): 100 В - 240 В змін. на вході, 50 Гц/60 Гц, 19,5 В пост. на виході, 3,3 А
Роз’єм входу/виходу: Колодка для універсального роз’єму (1), Роз’єм INPUT (стерео міні) (1), Роз’єм живлення (1)
Робоча температура: Від 5 °C до 35 °C (температурний градієнт не більше 10 °C за годину)
Робоча вологість: Від 20% до 80% (без конденсації) за умови, що вологість не перевищує 65% за температури 35 °C (показ гігрометра не більше 29 °C)
Температура зберігання: Від –20 °C до +60 °C (температурний градієнт не більше 10 °C за годину)
Вологість зберігання: Від 10% до 90% (без конденсації) за умови, що вологість не перевищує 20% за температури 60 °C (показ гігрометра не більше 35 °C)
Габаритні розміри: Прибл. 170 мм × 96,2 (макс. 182,8) мм × 202,1 мм (ш × в × г)
Маса: Прибл. 1400 г
Приладдя, що додається: Адаптер змінного струму, Кабель живлення змінного струму, Пульт дистанційного керування, Літієва батарея CR2025 (встановлена у пульт дистанційного керування), Інструкція з експлуатації (цей документ)
* Користуйтеся лише адаптером змінного струму (VGP-AC19V44) та кабелем живлення змінного струму, які додаються до цього виробу.

Конструкція та технічні характеристики можуть змінюватися без попередження.

Застереження

Відомості про безпеку
- Кабель живлення змінного струму слід змінювати лише у спеціалізованому центрі обслуговування.
- Використовуйте лише адаптер змінного струму, який додається. Не використовуйте інших адаптерів змінного струму.
- Табличка з технічними даними розташована внизу ззовні виробу.
- Перш ніж вмикати виріб, упевніться, що робоча напруга виробу відповідає місцевій напрузі.

Місце придбання	Робоча напруга
Усі країни/регіони	100 В - 240 В змін., 50/60 Гц

- Якщо виріб підключено до настінної розетки, його не буде від’єднано від джерела змінного струму, навіть якщо його було вимкнено.
- Після використання виробу з адаптером змінного струму від’єднайте адаптер змінного струму від настінної розетки, якщо виріб не використовуватиметься упродовж тривалого часу. Перехід за допомогою кнопки ⏻ (живлення) у режим очікування не призводить до вимкнення адаптера змінного струму.

Відомості про розташування
- Не розташовуйте гучномовець із док-підставкою у місцях, де наявні:
  – надзвичайно низька або висока температура
  – пил та бруд
  – висока вологість
  – вібрація
  – сильні магніті поля
  – пісок
  – пряме сонячне проміння
- Не піддавайте пристрій механічним струсам та запобігайте його падінню.
- Слідкуйте, аби металеві предмети не контактували з металевими частинами виробу. Такий контакт може спричинити коротке замикання, і пристрій може бути пошкоджено.
- Не користуйтеся пристроєм із пошкодженим кабелем.
- Не користуйтеся пристроєм, якщо він падав або пошкоджений.
- Завжди тримайте металеві контакти чистими.
- Не розбирайте та не модифікуйте пристрій.
- Під час використання пристрій зазвичай нагрівається.
- Розташовуйте пристрій подалі від телевізорів або АМ-радіоприймачів, тому що він може перешкоджати теле- і радіоприйому.
- Під’єднуйте та від’єднуйте пристрій обережно.
- Перед транспортуванням планшетного комп’ютера зніміть його з пристрою. Пересування планшетного комп’ютера, встановленого на пристрої, може спричинити падіння пристрою, внаслідок чого можливе травмування користувача або пошкодження пристрою чи планшетного комп’ютера.
- Якщо на колодці, що контактує з планшетним комп’ютером, є частинки пилу або бруду (навіть коли ці частинки невидимі для людського ока), планшетний комп’ютер може не розпізнати гучномовець із док-підставкою, до якого його підключено. Якщо є підозра на неякісний контакт, зніміть адаптер змінного струму і протріть роз’єм та зону навколо нього як на планшетному комп’ютері, так і на гучномовці з док-підставкою. Для усунення пилу і бруду також підійдуть доступні у продажу засоби для чищення. Будьте обережні, щоб не пошкодити з’єднувач, чистячи його.

Відомості про чищення
Для чищення пристрою застосовуйте суху м’яку ганчірку або м’яку ганчірку, злегка змочену у розчині м’якого миючого засобу. Не застосовуйте будь-які розчинники, такі як спирт чи бензин, які можуть пошкодити покриття.

Відомості про роботу пристрою
- Не кладіть нічого на пристрій. Оскільки пристрій не має магнітного екранування, не кладіть на пристрій записані плівки, годинники, кредитні картки чи дискети з магнітним кодуванням.
- Якщо на пристрій впаде важкий предмет чи потрапить рідина, перш ніж використовувати його знову, пристій має перевірити кваліфікований спеціаліст.
- Оскільки пристрій не має магнітного екранування, не залишайте перед пристроєм записані плівки, годинники, кредитні картки чи дискети з магнітним кодуванням на тривалий час.

Якщо зображення на екрані телевізора чи монітора спотворене
- Оскільки пристрій не має магнітного екранування, можливе спотворення зображення на екрані телевізора чи комп’ютері. У такому разі вимкніть живлення телевізора чи комп’ютера і увімкніть за 15-30 хвилин. Перш ніж вимикати комп’ютер, збережіть дані. Якщо це не допомагає, відсуньте пристрій подалі від телевізора чи комп’ютера. Не використовуйте біля телевізора чи комп’ютера предмети, до яких прикріплено магніт, наприклад шафки для аудіосистеми, підставки для телевізора, іграшки тощо. Вони можуть призвести до спотворення зображення у зв’язку з перешкодами.

Щоб отримати додаткову інформацію, відвідайте наш веб-сайт
Для Північної Америки: http://www.sony.com/tabaccy
Для Європи: http://www.sony.eu/XperiaTablet
Для Азійсько-Тихоокеанського регіону, Середнього Сходу і Африки:
http://www.sony.net/Products/tablet/AP/

Товарні знаки та примітка
- «Xperia» та «Xperia Tablet» є товарними знаками компанії Sony Mobile Communications AB.
- Усі інші назви систем, виробів чи продуктів і послуг є товарними знаками їхніх відповідних власників.

У цьому посібнику позначок ™ або ® не вказано.

Қазақ тілі

Таблетке жалғанған динамиктері бар док-станциясын пайдалану

1 **Динамиктері бар док-станциясын іске қосу үшін динамиктері бар док-станциясындағы немесе қашықтан басқару құралындағы ⏻ түймесін басыңыз.**
⏻ индикаторы жанады.

2 **Іске қосылған таблетті жалғаңыз.**
Таблеттегі App Selector автоматты түрде іске қосылады.
- Қолданбаны пайдалану барысында таблетті жалғасаңыз, қолданыстағы қолданбаны пайдалануды жалғастыра аласыз.

3 **App Selector ќўралындаѓы қалаулы қолданбаны таңдаңыз.**
Қашықтан басқару құралындағы көрсеткі түймелерін басу арқылы немесе таблеттің экранын түрту арқылы қолданбаны таңдаңыз.

4 **Дыбыс деңгейін дұрыстаңыз.**
Динамиктері бар док-станциясы немесе қашықтан басқару құралындағы VOL +/– түймелерін басыңыз.
- Таблеттің дыбысы өшірілген кезде, динамиктері бар док-станциясынан дыбыс шықпайды. Таблеттің дыбысын өшіруден бас тартып, динамиктері бар док-станциясының дыбысын дұрыстаңыз.

5 **Динамиктері бар док-станциясын пайдаланғаннан кейін өшіру үшін ⏻ түймесін басыңыз.**
⏻ индикаторы сөнеді.
Біраз уақыттан кейін таблеттің экраны күтуге (күту режиміне) өтеді.

Ескертпелер
- Егер INPUT индикаторы ґшірулі кезінде таблетті ќоспасаѕыз немесе INPUT индикаторы ќосулы кезінде INPUT ўяшыѓына ешќандай аудионы енгізбесеѕіз, Динамиктері бар док-станциясы біраз уаќыттан кейін автоматты тїрде ґшіріледі.
- Таблет їлгі, PIN коды не ќўпия сґз бойынша ќўлыпталѓан кезде, ќашыќтан басќару ќўралындаѓы App Selector баѓдарламасын іске ќосу мїмкін емес. Біріншіден таблетті құлыптан босатыңыз.
- Кейбір қолданбаларды қашықтан басқару құралы арқылы басқару мүмкін болмайды.
- Таблеттің дыбысы өшірілген кезде, динамиктері бар док-станциясынан дыбыс шықпайды.
- Таблет динамиктері бар док-станциясына жалғанған кезде, таблеттің дыбыс деңгейін дұрыстауға болмайды.

Кеңес
- Таблет Динамиктері бар док-станциясына жалѓанѓан кезде, тіпті Динамиктері бар док-станциясы ґшірілген жаѓдайда, таблет жанады.
- App Selector ќўралынан іске ќосылатын ќолданбаларды App Selector ќўралына ќосуѓа болады.
- Таблеттің дыбысын өшіруден бас тарту функциясын App Selector параметр экранынан автоматты түрде орнатуға болады.

App Selector іске қосу үшін
Қашықтан басқару құралындағы HOME түймесін басыңыз.

App Selector басқару барысында алдыңғы бетке оралу үшін
Қашықтан басқару құралындағы BACK түймесін басыңыз.

Басқа құрылғыларға жалғанған динамиктері бар док-станциясын пайдалану F

Тасымалы аудио құрылғысын динамиктері бар док-станциясына жалғауға болады. [3] (қамтылмаған) байланыс сымын пайдаланып, [1] құрылғыны [2] INPUT ұяшығына жалғаңыз.
Құрылғыны динамиктері бар док-станциясына жалғау алдында есту қабілетін зақымдауға себеп болатын кенет қатты дыбыстан сақтану үшін құрылғының дыбыс деңгейін төмендетіңіз.

Сыртқы құрылғыдан тыңдау

1 **Динамиктері бар док-станциясын іске қосу үшін динамиктері бар док-станциясындағы немесе қашықтан басқару құралындағы ⏻ түймесін басыңыз.**
⏻ индикаторы жанады.

2 **INPUT индикаторын жандыру үшін INPUT түймесін басыңыз.**

3 **Жалғанған бастапқы құрылғыда ойнатуды бастаңыз.**

4 **Дыбыс деңгейін дұрыстаңыз.**
Дыбыс деңгейін VOL +/– түймесін немесе жалғанған бастапқы құрылғыны пайдаланып дұрыстаңыз.

5 **Динамиктері бар док-станциясын пайдаланғаннан кейін өшіру үшін ⏻ түймесін басыңыз.**
⏻ индикаторы сөнеді.

Ескертпе
- Динамиктері бар док-станциясын кірістірілген радио немесе тюнерге жалғасаңыз, радио қабылданбауы мүмкін немесе сезімталдық азаюы мүмкін.

Ақаулықтарды жою

Тарауға байланысты осы нұсқаулықта қамтылмаған сұрақтарыңыз немесе мәселелеріңіз болса, ең жақын жердегі Sony дилерімен хабарласыңыз.
Егер мәселе жалғаса берсе, ең жақын жердегі Sony дилерімен хабарласыңыз.

Дыбыс жоқ.
- Байланыстарды тексеріңіз.
- VOL + түймесін басыңыз.
- Таблеттің музыканы ойнататынына көз жеткізіңіз.
- Таблеттің дыбысын өшіруден бас тартыңыз.
- Егер INPUT индикаторы қосулы болса, таблетті таңдау үшін INPUT түймесін басыңыз.
- Сыртқы құрылғының дыбыс деңгейін күшейтіңіз.
- Дыбысты өшіруден бас тарту үшін қашықтан басқару құралындағы 🔇 түймесін басыңыз.
- Құлаққаптарды таблеттен ажыратыңыз.
- Таблеттегі Bluetooth байланысын ажыратыңыз.

Қашықтан басқару құралы жұмыс істемейді.
- Қашықтан басқару құралын динамиктері бар док-станциясының қашықтағы датчигіне жақын қойыңыз.
- Динамиктері бар док-станциясы мен қашықтан басқару құралы арасынан кез келген кедергілерді алыңыз.
- Батареяны ауыстырыңыз.
- Динамиктері бар док-станциясын флуоресцентті сәулелерден алыс жерге орналастырыңыз.

Қатты кері байланыс шуы бар.
- Динамиктері бар док-станциясын шу көзінен алыстатыңыз.
- Динамиктері бар док-станциясын басқа қабырға розеткасына жалғаңыз.

Дыбыс бұзылған.
- Дыбыс деңгейін азайту үшін VOL – түймесін басыңыз.
- INPUT ұяшығына жалғанған сыртқы құрылғының дыбыс деңгейін азайтыңыз.

Батареяларды қашықтан басқару құралына енгізу мүмкін емес.
- Қарама-қарсылығын (+/–) тексеріңіз, одан кейін қайта енгізіңіз.

Радио қабылдау қол жетімді емес.
- Динамиктері бар док-станциясын INPUT ұяшығы арқылы жалғау кезінде, радио қабылданбай қалуы мүмкін немесе сезімталдық азаюы мүмкін.

⏻ (қуат) индикаторы жанған кезде немесе толық дыбыс деңгейінде ойнатудан динамиктері бар док-станциясы автоматты түрде өшсе, қорғау желісі жұмыс істейді. Осы жағдайда, айнымалы ток адаптерін қабырға розеткасынан ажыратып, қайтадан қосыңыз. Динамиктері бар док-станциясы әлі де болса дұрыс жұмыс істемесе, ең жақын жердегі Sony дилерімен хабарласыңыз.

Сипаттамалары

Динамик бөлімі
Динамик жүйесі: 50 мм толық ауқымды, герметикаланған
Импеданс: 8 Ω
Максималды кіріс қуаты: 10 Вт

Күшейткіш бөлімі
Практикалық максималды шығыс қуаты: 10 Вт + 10 Вт (1 kГц, 8 Ω)
Қуат (айнымалы ток адаптері*): Айнымалы ток кірісі 100 В - 240 В, 50 Гц/60 Гц, тұрақты ток шығысы 19,5 В, 3,3 А
Кіріс/шығыс ұяшығы: Мультипортқа арналған бекіткіш (1), INPUT ұяшығы (стерео минималды) (1), Қуат ұяшығы (1)
Жұмыс істеу температурасы: 5 °C - 35 °C аралығы (температураның өзгеруі 10 °C/сағаттан аз)
Жұмыс істеу ылғалдылығы: 20% - 80% (конденсатталмаған), 35 °C болғанда, ылғалдылық 65% болған жағдайда (гигрометр 29 °C төмен көрсетсе)
Сақтау температурасы: –20 °C - +60 °C аралығы (температураның өзгеруі 10 °C/сағаттан аз)
Сақтау ылғалдылығы: 10% - 90% (конденсатталмаған), 60 °C болғанда, ылғалдылық 20% болған жағдайда (гигрометр 35 °C төмен көрсетсе)
Өлшемдері: Шамамен 170 мм × 96,2 (макс. 182,8) мм × 202,1 мм (ені × биіктігі × диаметрі)
Салмағы: Шамамен 1400 г
Берілген керек-жарақтар: Айнымалы ток адаптері, Айнымалы қуат сымы, Қашықтан басқару құралы, CR2025 литий батареясы (қашықтан басқару құралында орнатылған), Пайдалану нұсқаулығы (осы құжат)
* Осы өніммен бірге берілген айнымалы ток адаптері (VGP-AC19V44) мен айнымалы қуат сымын пайдаланыңыз.

Дизайны мен сипаттары ескертусіз өзгертіледі.

Сақтық шаралары

Қауіпсіздік бойынша
- Айнымалы қуат сымын тек мамандандырылған қызмет көрсету орталығында ғана ауыстыру керек.
- Тек қамтылған айнымалы ток адаптерін пайдаланыңыз. Кез келген басќа айнымалы ток адаптерін пайдаланбаѕыз.
- Атау тақтасы сыртындағы төменгі жақта орналасқан.
- Құралды басқару алдында оны басқару кернеуі жергілікті қуат көзінің кернеуімен бірдей екеніне көз жеткізіңіз.

Сатып алынған жері	Жұмыс кернеуі
Барлық елдер/аймақтар	100 В - 240 В Айнымалы ток, 50/60 Гц

- Құрал қабырға розеткасына жалғанған кезде, тіпті құрал өздігінен өшсе де, ол қуат көзінен ажыратылмайды.
- Айнымалы ток адаптерімен жұмыс істегеннен кейін, құрал ұзақ уақыт пайдаланылмайтын жағдайда айнымалы ток адаптерін қабырға розеткасынан ажыратыңыз. ⏻ (қуат) түймесін күту режиміне ауыстыру арқылы айнымалы ток адаптері өшірілмейді.

Орналастыру бойынша
- Динамиктері бар док-станциясын келесі жерлерге қоймаңыз:
  – Өте ыстық және суық
  – Шаң және лас
  – Өте ылғал
  – Дірілдейтін
  – Қатты магнит өрістері бар
  – Құмды
  – Тікелей күн сәулесі түсетін
- Құрылғыны механикалық соққыға ұшыратпаңыз немесе түсіріп алмаңыз.
- Құрылғының темір бөлшектеріне басқа темір нәрселер тимеуін тексеріңіз. Егер тисе, электр тогы тұйықталып, құрылғыға зақым келуі мүмкін.
- Құрылғыны зақымдалған сыммен қоспаңыз.
- Құрылғы түсіп кетсе немесе зақымдалса, оны қоспаңыз.
- Металл байланыстарын таза ұстаңыз.
- Құрылғыны бөлшектемеңіз немесе түрлендірмеңіз.
- Пайдаланып жатқанда құрылғының жылы болуы қалыпты жағдай болып табылады.
- Құрылғыны теледидардан немесе радио қабылдағыштардан алыс ұстаңыз, себебі бұл теледидардың немесе радионың қабылдауына кедергі келтіруі мүмкін.
- Құрылғыны қосқанда немесе ажыратқанда абайлап ұстаңыз.
- Таблетті тасымалдағанда бірінші оның құрылғыдан алынғанына көз жеткізіңіз. Құрылғыға орнатылған таблетті жылжытқан кезде құрылғы құлап кетіп, сізді зақымдауы мүмкін немесе құрылғы мен таблет зақымдалуы мүмкін.
- Егер таблетке жалғанған бекіткіште шаң немесе кір бөлшектер болса (тіпті бөлшектер көзге көрінбесе де), таблет жалғанған кезде бекітілетін динамиктері бар док-станциясын анықтай алмайды.
  Егер нашар жалғанса, айнымалы ток адаптерін алып тастап, таблеттің және динамиктері бар док-станциясындағы коннектор мен оның айналасын сүртіңіз. Қалдық шаң және кірден тазалау үшін өндірістік тығыздалған ауа тазалағыштары да тиімді. Тазалау барысында коннекторды зақымдаудан сақ болыңыз.

Тазалау
Құрылғыны жұмсақ, құрғақ шүберекпен немесе тазалайтын жұмсақ ерітіндімен кішкене ылғалданған жұмсақ шүберекпен тазалаңыз. Құрылғының шеттерін зақымдайтын алкоголь немесе бензин сияқты ерітіндінің қандай да бір түрін пайдаланбаңыз.

Басқару бойынша
- Құралға ешнәрсе қоймаңыз. Құрылғы магниттен қорғалмағандықтан, оның үстіне магниттік коды бар жазылған таспаларды, сағатты, жеке несие карталарын не алмалы дискті қоймаңыз.
- Құралға кез келген қатты зат құлап, сұйықтық төгілсе, оны басқару алдында білікті маманға тексертіңіз.
- Құрылғы магниттен қорғалмағандықтан, құралдың алдында магниттік коды бар жазылған таспаларды, сағатты, жеке несие карталарын не алмалы дискті ұзақ уақытқа қалдырмаңыз.

ТД суреті немесе монитор дисплейі магниттен бүлінген болса
- Осы құрылғы магниттен қорғалмағандықтан, кейбір ТД жиындарындағы, дербес компьютер жиындарындағы сурет магниттік салдардан бүлінуі мүмкін. Осындай жағдайда, ТД жиыны/дербес компьютер жиынының қуатын бірден өшіріңіз және 15-30 минуттан кейін қайта қосыңыз. Дербес компьютер жиыны үшін, өшіру алдында деректерді сақтау сияқты сәйкес шараларды қолданыңыз.
  Егер жағдай дұрысталмаса, құрылғыны ТД жиыны/дербес компьюетр жиынынан алыс жерге орналастырыңыз. Сонымен қатар, аудио жүйелер, ТД тұғырлары, ойыншықтар, т.б. сияқты бекітілген магниттері бар немесе магнит қолданылатын заттарды ТД жиыны/дербес компьютер жиыны жанына қоймаңыз. Құрылғымен өзара әрекеттесуге байланысты бұл суретті магниттік бүлінуге алып келуі мүмкін.

Қосымша ақпарат алу үшін біздің сайтқа кіріңіз
Солтүстік Америка үшін: http://www.sony.com/tabaccy
Еуропа үшін: http://www.sony.eu/XperiaTablet
Азия - Тынық мұхиты, Таяу Шығыс және Африка аймақтары үшін:
http://www.sony.net/Products/tablet/AP/

Сауда белгілері мен ескертпелер
- «Xperia» және «Xperia Tablet» – Sony Mobile Communications AB компаниясының сауда белгілері.
- Жүйелердің, өнімдердің және қызметтердің басқа атаулары тиісті иелерінің сауда белгілері болып табылады.

Бұл нұсқаулықта ™ немесе ® белгілері көрсетілмеген.