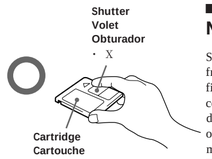

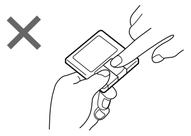

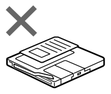

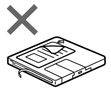

Notes on MiniDiscs

Since the MD itself is housed in a cartridge, free from accidental contact with your fingers and dust etc., it can withstand a certain degree of rough handling. However, dirt or dust on the surface of the cartridge or a warped cartridge may cause a malfunction in the unit.
To enjoy optimum sound quality, observe the following.

Never touch the surface of the MD itself by deliberately opening the shutter on the cartridge.

Notes on mounting labels

Be sure to mount labels on cartridges correctly, as failing to do so may cause an MD to become stuck in the changer.

- Mount the label in a suitable position.
- Remove old labels before putting new ones on.
- Replace labels that are begining to peel away from the MD.

Do not expose the MD to direct sunlight or heat sources such as hot air-ducts. Do not leave it in a car parked in direct sunlight where there can be a considerable rise in temperature.
Make sure that it is not left on the dashboard or the rear tray of a car etc. where the temperature can also be excessive.

Cleaning

Wipe the surface of the MD cartridge from time to time with a soft dry cloth.

Moisture condensation

On a rainy day or in a very damp area, moisture may condense on the lenses inside the unit. Should this occur, the unit will not operate properly. In this case, remove the MD and wait for about an hour until the moisture evaporates.

Remarques sur les minidisques

Le minidisque proprement dit est logé dans une cartouche qui le protège des contacts accidentels avec les doigts, de la poussière, etc., et pouvant résister à des manipulations assez brusques. Cependant, la présence de poussière ou de souillures sur la cartouche ou une déformation de la cartouche peuvent entraîner un dysfonctionnement de l'appareil.
Pour obtenir un son d'une qualité optimale, veuillez vous conformer aux précautions suivantes.

Ne touchez jamais la surface sensible du minidisque en ouvrant délibérément le volet de la cartouche.

Remarques sur les étiquettes

Veuillez appliquer correctement les étiquettes sur les cartouches, faute de quoi un MD risque de rester coincé à l'intérieur du changeur.

- Appliquez l'étiquette dans une position appropriée.
- Enlevez les anciennes étiquettes avant d'en appliquer de nouvelles.
- Remplacez les étiquettes lorsqu'elles commencent à se décoller du MD.

N'exposez pas les MD au rayonnement direct du soleil ni à des sources de chaleur telles que des conduits d'air chaud. Ne les laissez pas dans une voiture parquée en plein soleil, où la température peut augmenter considérablement à l'intérieur de l'habitacle.
Veillez à ne pas en laisser sur le tableau de bord ni sur la lunette arrière d'une voiture, etc., là où la température risque également d'être excessive.

Nettoyage

Essuyez de temps à autre la surface des cartouches de MD à l'aide d'un chiffon doux et sec.

Condensation d'humidité

Les jours de pluie ou dans les régions très humides, de l'humidité risque de se condenser sur les lentilles à l'intérieur de l'appareil. Si cela se produit, l'appareil ne fonctionnera pas correctement. Dans ce cas, retirez le MD et attendez environ une heure que l'humidité se soit évaporée.

Notas sobre los minidiscos

Puesto que el MD se encuentra alojado en un cartucho, que lo protege del contacto accidental con los dedos y el polvo, etc., dicho MD puede resistir hasta cierto grado movimientos bruscos. Sin embargo, la existencia de suciedad o polvo en la superficie del cartucho o la deformación del mismo pueden causar fallos de funcionamiento. Para disfrutar de una calidad de sonido óptima, observe lo siguiente:

No toque nunca la superficie del MD mediante la apertura deliberada del obturador del cartucho.

Notas sobre el montaje de las etiquetas

Asegúrese de montar las etiquetas sobre los cartuchos de forma correcta, ya que en caso contrario es posible que los minidiscos se atasquen en el cambiador.

- Monte la etiqueta en una posición adecuada.
- Retire las etiquetas antiguas antes de montar otras nuevas.
- Sustituya las etiquetas que comiencen a despegarse del MD.

No exponga el MD a la luz solar directa ni a fuentes térmicas como conductos de aire caliente. No lo deje en un automóvil aparcado bajo la luz solar directa, ya que puede producirse un considerable aumento de temperatura en su interior.
Asegúrese de que no lo deja en el salpicadero ni en la bandeja trasera de un automóvil, etc., donde la temperatura puede igualmente ser excesiva.

Limpieza

Limpie periódicamente la superficie del cartucho del MD con un paño seco y suave.

Condensación de humedad

En días lluviosos o en zonas muy húmedas, es posible que se condense humedad en las lentes del interior de la unidad. Si esto ocurre, ésta no funcionará correctamente. En este caso, extraiga el MD y espere durante una hora aproximadamente hasta que se evapore la humedad.

Listening to MDs

Operate the master unit. See the operating instructions of the master unit for details.
When you select another disc to play, the volume of the MD that's playing goes down, and the discs change.

Master unit without an MD button

This unit is operated in the same way as when playing CDs.
"CD" is displayed by the master unit, and MD play starts.

When you connect the master unit containing custom file function but no MD button to a CD changer (If your master unit has the SOURCE button, see the master unit's manual Operating Instructions)

Even if you try to label the disc using the custom file function, "FULL" appears and you cannot label disca with personalized names.

Notes

- *The MDX-100 has an MD button, but the MDX-62 is operated with the CD button.*
- *The MDX-U1 cannot be connected.*

Escucha de minidiscos

Emplee la unidad principal. Para obtener más información, consulte el manual de instrucciones de dicha unidad.
Si selecciona la reproducción de otro disco, el volumen del MD en reproducción disminuirá y los discos cambiarán.

Unidad principal sin botón de MD

Esta unidad se emplea de la misma forma que para reproducir discos compactos.
La unidad principal muestra "CD" y la reproducción del MD se inicia.

Cuando conecte la unidad principal que incluye la función de archivo personal sin botón de MD a un cambiador de CD (Si la unidad principal dispone del botón SOURCE, consulte el manual de instrucciones de dicha unidad.)

Aunque intente etiquetar el disco utilizando la función de archivo personal, aparece "FULL" y no es posible etiquetar los discos con nombres personalizados.

Notas

- *La unidad MDX-100 dispone de un botón de MD. Sin embargo, la unidad MDX-62 se emplea con el botón de CD.*
- *No es posible conectar la unidad MDX-U1.*

Ecoute d'un MD

Utilisez l'appareil principal. Pour plus de détails, consultez le mode d'emploi de l'appareil principal.
Si vous sélectionnez la reproduction d'un autre disque, le volume du MD en cours de lecture baisse et les disques sont changés.

Si l'appareil n'a pas de touche MD

Cet appareil s'utilise de la même façon qu'un lecteur CD.
L'indication "CD" est affichée sur l'appareil principal et la lecture du MD démarre.

Si vous raccordez un appareil principal doté de la fonction de personnalisation de lecture mais sans touche MD à un changeur CD (Si votre appareil principal comporte une touche SOURCE, reportez-vous au mode d'emploi de l'appareil principal.)

Même si vous essayez d'identifier le disque à l'aide de la fonction de personnalisation de lecture, l'indication "FULL" s'affiche et vous ne pouvez pas attribuer de titre personnalisé aux disques.

Remarques

- *Le MDX-100 est doté d'une touche MD, mais le MDX-62 s'utilise avec la touche CD.*
- *Le MDX-U1 ne peut être raccordé.*

Preparations/Préparation/Preparativos/

1 Slide the door open until it clicks.
Ouvrez le panneau frontal en le faisant coulisser jusqu'à ce qu'il s'encliquette.
Deslice la tapa para abrirla hasta oír un chasquido.

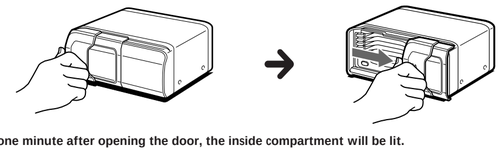

About one minute after opening the door, the inside compartment will be lit.
Le compartiment intérieur s'éclaire environ une minute après avoir ouvert le panneau frontal.
Transcurrido un minuto aproximadamente tras abrir la tapa, el compartimiento interior se iluminará.

Cautionary notice for opening and closing the door
If you press on the transparent window too hard, it may break or cause injury.

Aviso de precaución para abrir y cerrar la puerta
Si ejerce excesiva presión sobre la ventana transparente, puede romperse o causar heridas.

Précaution pour de l'ouverture et la fermeture du panneau frontal
Si vous appuyez trop fort sur la fenêtre transparente, vous risquez de la briser ou de vous blesser.

Do not reach into the changer, you may get hurt.

N'introduisez pas les doigts à l'intérieur du changeur. Vous risqueriez de vous blesser.

No introduzca los dedos en el cambiador, ya que podría herirse.

2 Insert an MD until it clicks.
Introduisez un MD jusqu'à ce qu'il s'encliquette.
Inserte un MD hasta oír un chasquido.

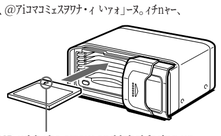

Insert an MD with the arrow and label facing up.
Introduisez un MD avec la flèche et l'étiquette orientées vers le haut.
Inserte el MD con la flecha y la etiqueta orientadas hacia arriba.

Notes

- *Do not insert an MD with the label facing downwards.*
- *Make sure the MD's shutter is closed before inserting it into the magazine.*

Remarques

- *N'introduisez pas un MD avec l'étiquette vers le bas.*
- *Assurez-vous que le volet du MD est fermé avant de l'introduire dans le magasin.*

Notas

- *No inserte el MD con la etiqueta orientada hacia abajo.*
- *Compruebe que el obturador del MD esté cerrado antes de insertarlo en el cargador.*

3 Slide the door closed until it clicks.
Refermez le panneau frontal en le faisant coulisser jusqu'à ce qu'il s'encliquette.
Deslice la tapa para cerrarla hasta oír un chasquido.

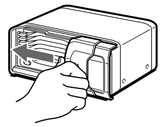

Always use the unit with the door closed.
Otherwise, foreign matter may enter the unit and contaminate the lenses inside the changer.

Le panneau frontal doit toujours être fermé en cours d'utilisation.
Sinon, des corps étrangers risquent de pénétrer à l'intérieur et de souiller les lentilles du changeur.

Utilice siempre la unidad con la tapa cerrada.
De lo contrario, es posible que se introduzcan elementos extraños en la unidad y ensucien las lentes del interior del cambiador.

Note
When an MD is inserted and the door is closed, or the reset button of the connected car audio is pressed, the unit will be automatically activated and read the information on the MDs. After the information on all of the MDs has been read, the unit is ready to play.

Remarque
Lorsqu'un MD est inséré et le volet refermé ou que la touche de réinitialisation de l'autoradio connecté est enfoncée, l'appareil est automatiquement activé et entame la lecture des informations contenues sur les MD. Lorsque les informations de tous les MD ont été lues; l'appareil est prêt pour la lecture.

Nota
Si hay un MD insertado y la tapa está cerrada, o si pulsa el botón de restauración del sistema de audio de automóvil conectado, la unidad se activará de forma automática y leerá la información de los minidiscos. Una vez leída la información de todos los minidiscos, la unidad estará preparada para iniciar la reproducción.

To remove an MD/Pour retirer un MD/Para extraer un MD/

Press the EJECT button.
Appuyez sur la touche EJECT.
Pulse el botón EJECT.

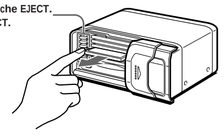

You can remove MDs anytime except while one is playing.
Vous pouvez retirer des MD à tout moment sauf en cours de lecture.
Es posible extraer los minidiscos en cualquier momento, excepto durante la reproducción.

Notes

- *When removing two or more MDs, remove them in order from the upper tray.*
- *Never press the EJECT button for the MD which is in the play position.*

Remarques

- *Si vous retirez deux MD ou plus, commencez par le plateau supérieur.*
- *N'appuyez jamais sur la touche EJECT pour le MD qui se trouve en position de lecture.*

Notas

- *Si extrae dos o más minidiscos, realícelo a partir de la bandeja superior.*
- *No pulse el botón EJECT del minidisco que esté en la posición de reproducción.*

To remove the MD in the play position/Pour retirer le MD en position de lecture/ Para extraer el MD que se encuentra en la posición de reproducción/

Press the stop button.
Appuyez sur la touche STOP.
Pulse el botón STOP.

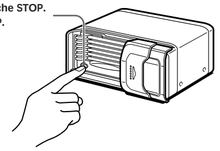

The MD backs out to the loading position.
Press the EJECT button, and remove the MD.
You can remove an MD in this way while it's playing or in the play position.

Le MD quitte la position de chargement.
Appuyez sur la touche EJECT et retirez le MD.
Vous pouvez retirer un MD de cette façon lorsqu'il est en cours de lecture ou dans la position de lecture.

El MD retrocede a la posición de carga.
Pulse el botón EJECT y extraiga el MD.
Es posible extraer un MD de esta forma mientras se reproduce.

Features

- Sony BUS system compatible with **mobile MD changers**.
- **Direct-in system** for inserting and removing MDs easily.
- **No waiting time to change discs** in continuous play.
- The MD changer compartment has a built in light for easy use even in the dark.
- 1 bit Digital / Analog converter for high quality sound reproduction.
- **Digital D-bass function*** for reproducing more powerful bass sound.

* *Only available when connected to a main unit that supports this function.*

Caractéristiques

- Système BUS Sony compatible avec **les changeurs MD mobiles**.
- **Système de montage direct** pour une introduction et un retrait simplifiés des MD.
- **Pas de temps d'attente pour le changement de disques** en lecture continue.
- Le compartiment du changeur MD est doté d'un éclairage intégré destiné à en faciliter l'utilisation dans le noir.
- Convertisseur numérique / analogique à 1 bit pour une restitution sonore de haute qualité.
- **Fonction Digital D-bass*** pour une reproduction des graves plus puissante.

* *Uniquement disponible en cas de raccordement à un appareil principal supportant cette fonction.*

Características

- Sistema BUS de Sony compatible con **cambiadores móviles de minidiscos**.
- **Sistema de inserción directa** que permite insertar y extraer minidiscos con facilidad.
- **Cambio de discos sin espera** en reproducción continua.
- El compartimiento del cambiador de MD incorpora una luz para utilizarlo fácilmente en la oscuridad.
- Convertidor digital / analógico de 1 bit que proporciona una reproducción de sonido de alta calidad.
- **Función D-bass digital*** para reproducir graves más intensos.

* *Disponible sólo si se conecta a una unidad principal que admita esta función.*

For the customers in the U.S.A.

WARNING

This equipment has been tested and found to comply with the limits for a Class B digital device, pursuant to Part 15 of the FCC Rules. These limits are designed to provide reasonable protection against harmful interference in a residential installation. This equipment generates, uses, and can radiate radio frequency energy and, if not installed and used in accordance with the instructions, may cause harmful interference to radio communications. However, there is no guarantee that interference will not occur in a particular installation. If this equipment does cause harmful interference to radio or television reception, which can be determined by turning the equipment off and on, the user is encouraged to try to correct the interference by one or more of the following measures:
— Reorient or relocate the receiving antenna.
— Increase the separation between the equipment and receiver.
— Connect the equipment into an outlet on a circuit different from that to which the receiver is connected.
— Consult the dealer or an experienced radio / TV technician for help.

You are cautioned that any changes or modifications not expressly approved in this manual could void your authority to operate this equipment.

CAUTION

The use of optical instruments with this product will increase eye hazard.

SONY

MiniDisc Changer

Operating Instructions
Mode d'emploi
Manual de instrucciones

Owner's Record

The model and serial numbers are located on the bottom of the unit.
Record the serial number in the space provided below.
Refer to these numbers whenever you call upon your Sony dealer regarding this product.

Model No. MDX-62 Serial No. _____

MiniDisc

MDX-62

Sony Corporation © 1998 Printed in Japan

1-386-246-11(1)

Parts for Installation and Connections
Pièces de montage et de raccordement
Componentes de montaje y conexiones
ヲwクヒ、ホスuク　sアオ・ホェコケs・

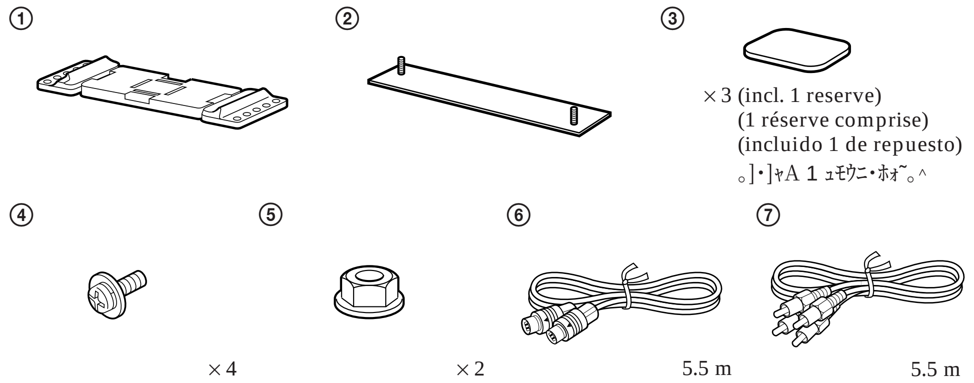

Installation/Installation/ Instalación/ヲwクヒ

Precautions

- Avoid installing the unit in a place:
  — subject to temperatures exceeding 55°C (131°F) (such as in a car parked in direct sunlight).
  — subject to direct sunlight.
  — near heat sources (such as heaters).
  — exposed to rain or moisture.
  — exposed to excessive dust or dirt.
  — subject to excessive vibration.
- Choose the mounting location carefully, observing the following:
  — The fuel tank should not be damaged by the tapping screws.
  — There should be no wire harnesses or pipes under the place where you are going to install the unit.
  — The spare tire, tools or other equipment in or under the trunk should not be interfered with or damaged by the screws or the unit itself.
- Before installing in a glove box or on a console box, be sure the installation will not interfere with the master unit's cords and cables, and that the installation belt does not prevent the cover from opening.

Précautions

- Evitez d'installer l'appareil dans un endroit :
  — soumis à des températures dépassant 55°C (131°F) (comme dans une voiture parquée en plein soleil);
  — soumis au rayonnement direct du soleil;
  — à proximité de sources de chaleur (comme des radiateurs);
  — exposé à la pluie ou à l'humidité;
  — exposé à de la poussière ou à des saletés en excès;
  — soumis à des vibrations excessives.
- Choisissez soigneusement l'endroit de montage en veillant aux précautions suivantes :
  — le réservoir à carburant ne peut risquer d'être endommagé par les vis taraudeuses;
  — il ne peut y avoir de faisceau de câbles ou de conduites sous l'endroit où vous prévoyez d'installer l'appareil;
  — la roue de secours, la trousse à outils et les autres équipements à l'intérieur ou sous la malle ne peuvent être en contact ni être endommagés par les vis ni par l'appareil lui-même.
- Avant d'installer l'appareil dans la boîte à gants ou sur un boîtier de console, assurez-vous que l'installation ne gênera pas les cordons et les câbles de l'appareil principal et que la sangle de montage n'empêchera pas l'ouverture du panneau frontal.

Precauciones

- Evite instalar la unidad en los siguientes lugares:
  — expuestos a temperaturas superiores a 55ºC (como en un automóvil aparcado bajo la luz solar directa).
  — expuestos a la luz solar directa.
  — cercanos a fuentes térmicas (como calefactores).
  — expuestos a la lluvia o a la humedad.
  — expuestos a polvo o suciedad excesivos.
  — sujetos a vibraciones excesivas.
- Elija cuidadosamente el lugar de montaje, observando lo siguiente:
  — Los tornillos roscantes no deben dañar el depósito de combustible.
  — No debe haber colectores de cables ni conductos debajo del lugar de instalación de la unidad.
  — Los tornillos o la propia unidad no deben interferir ni dañar el neumático de repuesto, las herramientas u otros equipos que se encuentren dentro o debajo del maletero.
- Antes de realizar la instalación en la guantera o en la tapa de la consola, asegúrese de que dicha instalación no interfiera con los cables y conductores de la unidad principal y de que la correa de instalación no imposibilite la apertura de la cubierta.

ィマ・ホォeカキェセィニカオ

- ﾁﾗｧKｧ筵ｻｾ　b、Uヲcヲa、陟G
  — ｷﾅｫﾗｶWケL 55°C ｪｺヲa、陟]ヲpｰｱｩ　bｶｧ・　ｩ、Uｪｺｨ T ｨｮ　オ・ウB。^
  — ｩ　ｧ・　ｽｱｵｷﾓｮgｪｺヲa、
  — ｾaｪ　oｼ　ケ、ｱウB。]ヲpケqｷxﾄｵ・。^
  — ｫB、、ｩﾎｼ鯊罨ｺヲa、
  — ヲｽｹﾐｹLヲhｩﾎｷ・ﾅｼ、ｱウB
  — ｩ　_ｰﾊｪｺヲa、
- ヲwクヒ・Hｫeｽﾐｰﾑｷﾓ、UヲCｨﾆｶｵ。M・Jｨﾓｿ　ﾜヲwクヒヲずm。G
  — 、」・iｹ©ヲﾛｧ　ｳｵｷｰvｶヒ、ﾎｪoｽc-
  — ﾂ犇ｫｾｹ、」・iヲwクヒヲbケqｽuｰtｽuｩﾎｷxｮ　゛、Wｭｱ-
  — ﾂ犇ｫｾｹヲwクヒヲずmｩﾎﾁｳｵｷｰvｵ・、」・iｧｵﾃｪｩﾎﾄｲ、ﾎｳﾆ・ﾎ ｽ　L。NｨTｨｮｭﾗｲz、uｨ罠ﾎｨ茹LクヒクM-
- ｭnヲwクヒヲb、pｶJｪｵｽc　ｩﾎヲｫャ[ｽc　ｮﾉ。Mｶｷｪ`ｷNヲwクヒｮﾉ 、」・iｷlｶﾋｨ えDｾ　ｺケqｽu。NケqﾆlｰtｽuｵMｵ。Mヲwクヒアa、]、」・iｧｫﾃｪｨ そ\、lｪｺｶ}ﾃ

Under the passenger's seat or floor installation/Installation sous le siège du passager ou sur le plancher/ Instalación en el suelo o debajo del asiento del pasajero/ｭnクヒヲbｭｼｫﾈｮyヲかウ、Uｩﾎヲaｪ爨Uｪｱｮﾉ

1 **Attach part ① to the unit with the supplied screws ④.**

fixez l'élément ① sur l'appareil à l'aide des vis ④ fournies.

Fije el componente ① a la unidad con los tornillos ④ suministrados.

・Hｪ™トﾝｪｺﾁｳｵｷｰv ④ｧ篁s・　1　クヒヲbﾂ犇ｫｾｹ/

Vertical installation
Installation verticale
Instalación vertical
ｫｫｪｽヲwクヒ

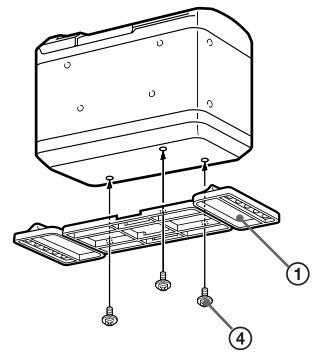

Horizontal installation
Installation horizontale
Instalación horizontal
、　ｭヲwクヒ

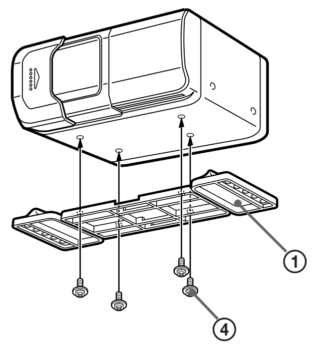

2 **Decide on the installation position, and remove any dirt or stains from that surface. Place the changer onto the mounting pad ②, then peel the backing and stick ② to the floor.**

Choisissez la position d'installation et nettoyez la surface de montage de toute trace de poussière ou de souillures. Placez le changeur sur le support de montage ②, décollez-en la protection et fixez-le ② sur le plancher.

Determine la posición de instalación y elimine la suciedad o las manchas de esa superficie. Coloque el cambiador sobre la almohadilla de montaje ②, despegue la tira de recubrimiento y adhiéralo ② al suelo.

ｨMｩwヲwクヒヲずm。Mｨﾃﾀｿｰｮｲbヲwクヒｭｱｰｧ篦犇ｫｾｹｩ　bヲwクヒ・ﾎ ﾅｨｹﾔ②、Wｭｱ。Mｧ篶ｨｹﾔｭIｫ晢ｺｯｹﾈｱｲｼｹ、U。MｵMｫ晈篶ｨｹﾔｶK ヲbｨTｨｮ　ｪｺヲaｪO、W-

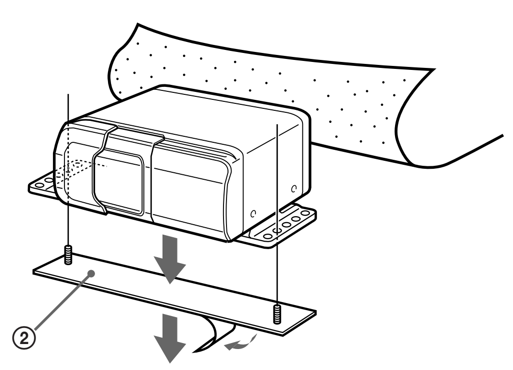

3 **Remove the MD changer.**
Retirez le changeur de MD.
Retire el cambiador de minidiscos.

ｨ　XｷLｫｬｺﾏｺﾐｪｺﾂ犇ｫｾｹ-

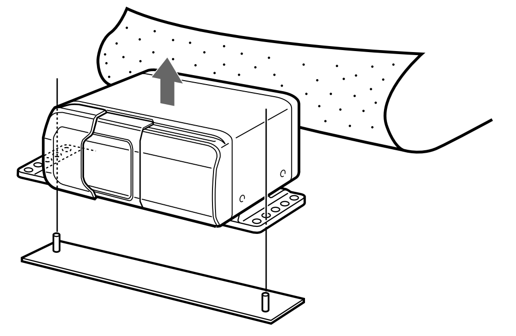

4 **Make cuts in the carpet with a box knife.**
Découpez le tapis de sol à l'aide d'un cutter.
Realice cortes en la alfombra con una cuchilla.

・H、ﾁ、Mｫ　ﾓﾅｨｹﾔ、j、p、ﾁｳﾎヲaｪ

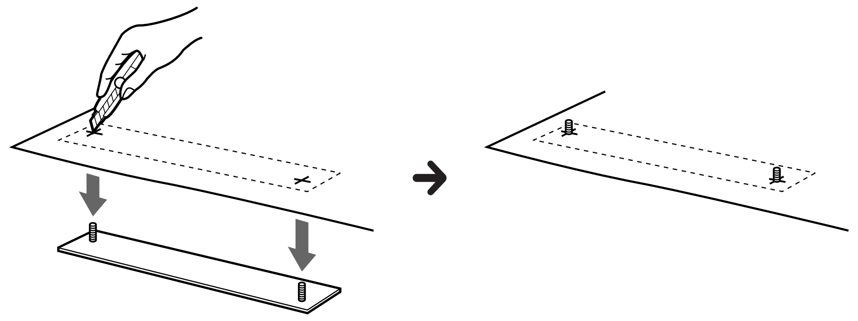

5 **Mount firmly with the nuts ⑤.**
Fixez l'ensemble solidement au moyen des écrous ⑤.
Realice el montaje firmemente con las tuercas ⑤.

ｨcｩTヲaﾂ　ｳ・ﾀ ⑤ -

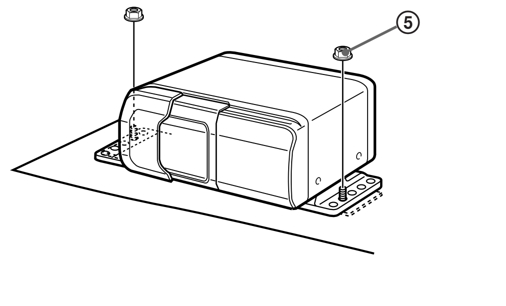

Glove box or console box installation/Installation dans une boîte à gants ou sur un boîtier de console/ Instalación en la guantera o en la tapa de la consola/ｭnクヒヲbカJｪｵｽcｩﾎヲｫャ[ｽc　ｮﾉ

1 **Tear off the backing, and attach the double-sided adhesive tapes ③ to the bottom of the unit.**

Décollez la protection et appliquez les bandes adhésives double face ③ sur le fond de l'appareil.

Despegue la tira de recubrimiento y fije las cintas adhesivas ③ de doble cara a la base de la unidad.

筧鞴ｱｿHｵﾛｽヲｯﾈ③ｫ剱ｱｪｺｯﾈｼｹ、U。MｵMｫ晈篆ヲｯﾈｶKヲb・ｻｾ　ｾ　ｳ-

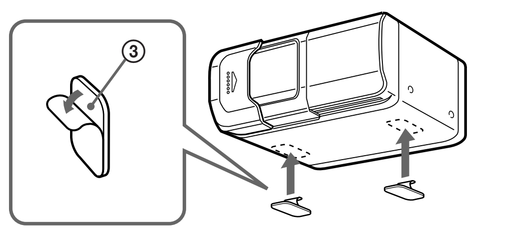

2 **Remove any dirt or stains from the surface you're going to mount the unit on, then attach the unit.**

Eliminez la poussière ou les souillures de la surface de montage de l'appareil et fixez ensuite l'appareil dessus.

Elimine la suciedad o las manchas de la superficie en la que va a montar la unidad y, a continuación, fíjela.

ｭnヲwクヒ・Hｫe。M・ｲｶｷ・©ｧ 篦Hｵﾛｭｱﾀｿｰｮｲb-

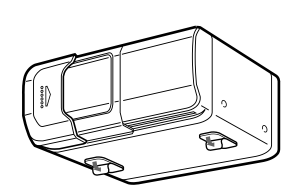

Notes
- *Before attaching the unit, be sure that nothing interferes with the operation of the unit, and that the unit does not interfere with the glove box or console box cover.*
- *When you install the main unit in a glove box, be sure to install the unit at a positive angle.*

Remarques
- *Avant de fixer l'appareil, assurez-vous que rien ne puisse gêner son fonctionnement et que l'appareil n'entrave pas l'ouverture du couvercle de la boîte à gants ou du boîtier de console.*
- *Si vous installez l'appareil principal dans une boîte à gants, montez-le suivant un angle positif.*

Notas
- *Antes de fijar la unidad, compruebe que nada dificulte su funcionamiento y de que dicha unidad no interfiera con la cubierta de la guantera o de la tapa de la consola.*
- *Si instala la unidad principal en la guantera, asegúrese de instalar la unidad en un ángulo positivo.*

ｵ
- *ヲwクヒﾂ犇ｫｾｹ・Hｫe。Mｶｷ・©ｽTｻ{ヲwクヒヲ　ずmｬOｧ_、」ｷ| ｧｫﾃｪﾂ犇ｫｾｹｪｺｾ゛ｧ@。M、]、」ｷ|ｧｫﾃｪｶJｪｵｽcｩﾎヲｫャ[ｽcｻ\、lｪｺｶ}。Nｩｬ-*
- *ｭnｧ筵Dｾ　ヒヲbカJｪｵｽc　ｮﾉ。MｶｷｱN・ｻｾ　H・ﾂｨ、ｫﾗ ヲwクヒ-*

Mounting angle adjustment/Réglage de l'angle de montage/ Ajuste del ángulo de montaje/ ｦwクヒｨ、ｫﾗ、ｧｽﾕｾ

You may install the unit at any positive angle as long as it is attached to a secure part of the car.

Vous pouvez installer l'appareil sous n'importe quel angle positif, pour peu qu'il soit fixé à un endroit sûr de la voiture.

Puede instalar la unidad en cualquier ángulo positivo siempre que la fije en una parte segura del automóvil.

・ｻﾂ犇ｫｾｹｬ鬲nヲwクヒヲbｨTｨｮ　ｪｺヲw・™、ｧウB。Mｫh・i・H・　ﾂｨ、ｫﾗヲwクヒ-

Do not install the unit on a detached mounting board for placement on uneven surfaces or upside down.

N'installez pas l'appareil sur une plaque de montage amovible en vue d'une installation sur un support inégal ou à l'envers.

No instale la unidad sobre un tablero de montaje sin fijación para colocarla sobre superficies irregulares o en posición invertida.

、」・iｧ筵ｻｾ　ヒヲb、」・ｭｳZｪｺ、ﾀﾂ　wクヒｪO、W。Mｩﾎ、W、Uクヒ、ﾏ、F-

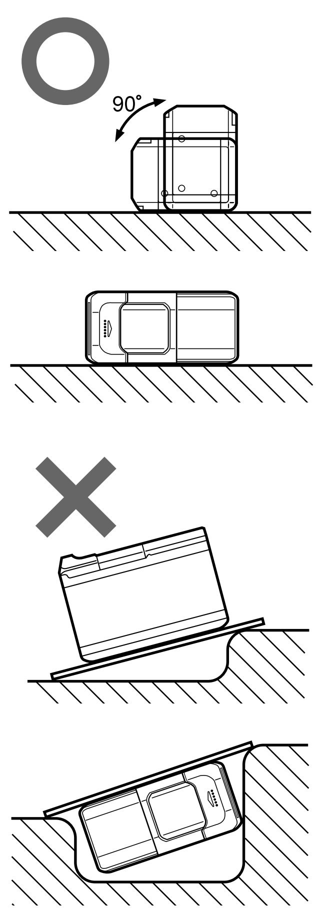

Use the supplied screws/Utilisez les vis fournies/ Utilice los tornillos suministrados/ ｪ™トﾝﾁｳｵｷｰvｪｺ・ﾎｪkｶｷｪｾ

Be sure to install this unit with the supplied screws ④. If you have to find replacement screws, use screws with the following specifications.

Installez cet appareil à l'aide des vis fournies ④. Si vous étiez amené à utiliser des vis de remplacement, sélectionnez des vis satisfaisant aux spécifications suivantes.

Asegúrese de utilizar los tornillos suministrados ④ para instalar la unidad. En caso de que necesite tornillos de repuesto, utilícelos con las siguientes características:

ｽﾐ・Hｪ™トﾝｪｺﾁｳｵｷｰv ④ヲwクヒ-ｭYｭnｪｫｷsｪｺﾁｳｵｷｰvｮﾉ。Mｽﾐｨﾏ・ﾎ、UヲCｳWｮ讙ｺ ﾁｳｵｷｰv-

Replacement screw
max. size M4 × 6 mm
Tornillo de repuesto
Tamaño máx.: M4 × 6 mm
Vis de remplacement
Dimension max. M4 × 6 mm
ｳﾆ・ﾎﾁｳｵｷｰv
ｳﾌ、j、ﾘ、o M4 × 6 mm

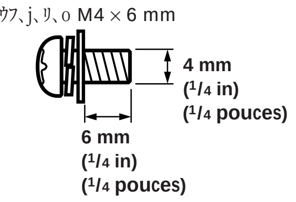

To prevent damage to the unit, do not use screws longer than 6 mm (1/4 in).

Pour éviter d'endommager l'appareil, n'utilisez pas de vis d'une longueur supérieure à 6 mm (1/4 pouces).

Para evitar dañar la unidad, no utilice tornillos con una longitud superior a 6 mm.

ｬｰｨｾ、　ｻｾ　lｶヒ。M、」・iｨﾏ・ﾎｶWｹL 6 mm ｪｺﾁｳｵｷｰv/

Connections/Connexions/ Conexiones/ｽuク　ｧｳsｱｵ

For details, refer to the Installation/Connection manuals of each product.
Pour plus de détails, consultez le manuel d'installation/raccordement fourni avec chaque appareil.
Para obtener más información, consulte los manuales de instalación y de conexión de cada producto.
クｻｲﾓｽﾐｰﾑｬｼヲUｾ　ｺ。uヲwクヒ。™ｽuク　ｧｳsｱｵ。vｨﾏ・ﾎｻｱｩ　ﾑ/

Sony BUS compatible car audio
Autoradio Sony compatible BUS
Sistema de audio del automóvil compatible con BUS Sony
ｻP SONY BUS ｨtｨﾎﾍｳｭﾝｮeｩﾊｪｺｨTｨｮｭｵ ﾅTｸヒクm/

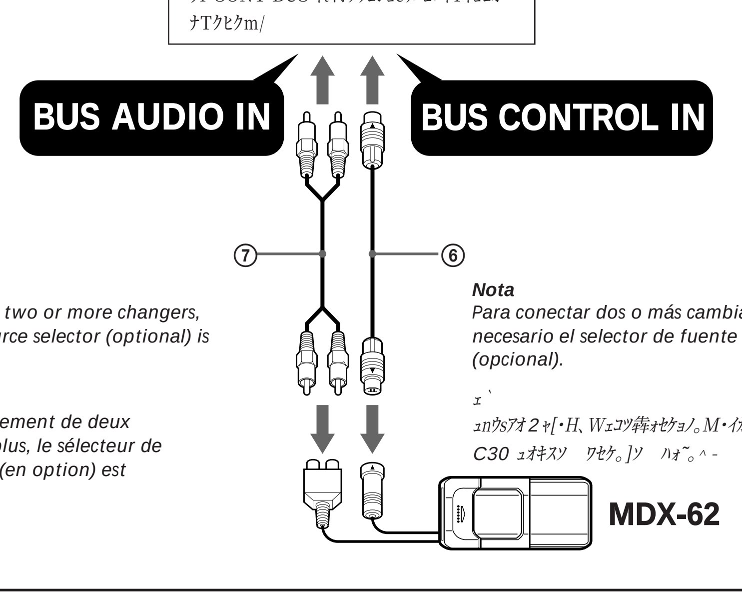

Note
For connecting two or more changers, the XA-C30 source selector (optional) is necessary.

Remarque
Pour le raccordement de deux changeurs ou plus, le sélecteur de source XA-C30 (en option) est indispensable.

Nota
Para conectar dos o más cambiadores, es necesario el selector de fuente XA-C30 (opcional).

ｪ`
ｭnｳsｱｵ 2 ｬ[・H、Wｪｺﾂ犇ｫｾｹｮﾉ。M・ｲｶｷｨﾏ・ﾎ XA-C30 ｭｵｷｽﾜ　ﾜｾケ。]ﾂ　ﾊｵ˜。^-

Specifications

System	Mini disc digital audio system
LaserDiode Properties	
	Material: GaAlAs
	Wavelength: 780nm
	Emission Duration: Continuous
	Laser out-put Power: Less than 44.6 µW*

** This output is the value measured at a distance of 200 mm from the objective lens surface on the Optical Pick-up Block.*

Frequency response	10 – 20,000 Hz
Wow and flutter	Below measurable limit
Signal-to-noise ratio	95 dB
Outputs	Bus control output (8 PIN) Analog audio output (RCA PIN)
Current drain	300 mA (MD playback) 600 mA (during loading or ejecting a disc)
Dimensions	Approx. 176 × 83.5 × 130 mm (7 × 3 3/8 × 5 1/8 in.) (w / h / d) not incl. projecting parts and controls
Mass	Approx. 1.1 kg (2 lb. 7 oz.)
Power requirement	12 V DC car battery (negative ground)
Supplied accessories	Mounting hardware (1 set) Bus cable 5.5 m (1) RCA pin cord 5.5 m (1)
Optional accessories	Source selector XA-C30

- *U.S. and foreign patents licensed from Dolby Laboratories Licensing Corporation.*
- *Design and specifications subject to change without notice.*

Spécifications

Système	Système audionumérique à minidisques
Réponse en fréquence	10 – 20.000 Hz
Pleurage et scintillement	En-deçà de la limite mesurable.
Rapport signal / bruit	95 dB
Sorties	Sortie de commande de bus (8 broches) Sortie audio analogique (broche RCA)
Consommation électrique	300 mA (lecture MD) 600 mA (chargement ou éjection d'un disque)
Dimensions	Approx. 176 × 83,5 × 130 mm (7 × 3 3/8 × 5 1/8 pouces) (l / h / p) parties saillantes et commandes non comprises
Masse	Approx. 1,1 kg (2 livres 7 onces)
Puissance de raccordement	Batterie de voiture 12 V CC (masse négative)
Accessoires fournis	Matériel de montage (1 jeu) Câble de bus 5,5 m (1) Cordon à broche RCA 5,5 m (1)
Accessoires optionnels	Sélecteur de source XA-C30

- *Les brevets aux Etats-Unis et à l'étranger sont autorisés par Dolby Laboratories Licensing Corporation.*
- *La conception et les spécifications sont sujettes à modifications sans préavis.*

Especificaciones

Sistema	Sistema audiodigital de minidiscos
Respuesta de frecuencia	10 – 20.000 Hz
Fluctuación y trémolo	Por debajo del límite medible
Relación señal-ruido	95 dB
Salidas	Salida de control de bus (8 PIN) Salida de audio analógica (RCA PIN)
Consumo de corriente	300 mA (reproducción de MD) 600 mA (durante la carga o la expulsión de un disco)
Dimensiones	Aprox. 176 × 83,5 × 130 mm (an / al / prf) partes y controles salientes no incluidos
Masa	Aprox. 1,1 kg
Requisitos de alimentación	Batería de automóvil de 12 V CC (toma de tierra negativa)
Accesorios suministrados	Ferretería de montaje (1 juego) Cable de bus 5,5 m (1) Cable de pines RCA 5,5 m (1)
Accesorios opcionales	Selector de fuente XA-C30

- *Patentes de EE.UU. y extranjeras con licencia de Dolby Laboratories Licensing Corporation.*
- *Diseño y especificaciones sujetos a cambio sin previo aviso.*

ｳW沲

ｨtｲﾎ	ｷLｫｬｺﾏｺﾐｼﾆｦﾗｭｵｨTｨtｲﾎ
ﾀWｲvｦTﾀｳ	10 – 20,000 Hz
ｮｧｱｧｨv	・iｪ　ﾀ・H、U
ｫH襪	95 dB
ｿ鬣X	ﾁ`ｽuｱｱｨ　鬣X。]8 ｰw。^ ｼﾒﾀｳｭｵｦTｿ鬣X。]RCA ｰwｫｬ。^
ｺ|ケqｶq	300 mA。]ｷLｫｬｺﾏｺﾐｼｩ　ｵｮﾉ。^ 600 mA。]ｺﾏｺﾐｸヒ、Jｩﾎｨ　Xｮﾉ。^
、ﾘ、o	ｬ　176 ¥ 83.5 ¥ 130 mm 。]ｼe。™ｰｪ。™ｲ`。^、」・]ｬAｬ　Xｳ。、ｸ、ﾎｱｱｨ ｾケ
ｭｫｶq	ｬ　1.1 kg
ケqｷｽ	12 V DC ｨTｨｮケqｦﾀ。]ｭtｷ・ｱｵｦa。^
ｪ™	ヲwクヒ・ﾎケDｨ疉]1 ｮM。^ ﾁ`ｽuケqﾆlｽu 5.5 m。]1。^ ｪ™ RCA ｰwｫｬｪ。ｸY、ｱケqﾆlｽu 5.5 m。]1。^
ｿ　ｾｰt・	ｭｵｷｽﾜ　ﾜｾケ XA-C30

- *・ｻｾ　ﾏ・ﾎｧ　　遖ｺｳ\・iｻｲ、ｽ・qｫnｰOｪｺｬ　熈ﾎｮ　゛MｧQ-*
- *・ｻｾ　]ｭp、ﾎｳWｮ讌Yｦｳｳｧｧ　ｧウB。Mｮ、、」・tｦ豕qｪｾ-*