3-245-900-**12**(1)

Printed using VOC (Volatile Organic Compound)-free vegetable oil based ink.

http://www.sony.net/

"WALKMAN" is a registered trademark of Sony Corporation to represent Headphone Stereo products.

is a trademark of Sony Corporation.

Radio Cassette-Corder

Operating Instructions

使用說明書

사용설명서(뒷면)

تعليمات التشغيل(على الوجه الخلفي)

WM-SR10

Sony Corporation ©2002 Printed in Malaysia

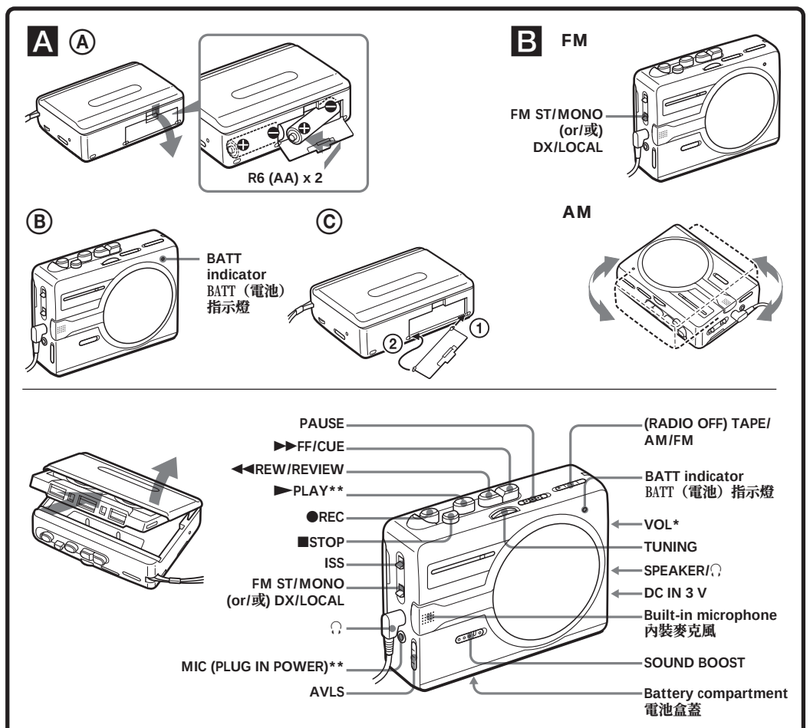

*** There is a tactile dot beside VOL on the main unit to show the direction to turn up the volume.**
****The button/jack has a tactile dot.**

*** 在主機上VOL旁邊有一個觸感圓點，表示轉大音量的方向。**
****按鈕／插孔有觸感圓點。**

Specifications

Frequency range
FM: 65.0 - 107.9 MHz (Eastern Europe)
87.5 - 108 MHz (Italy and Saudi Arabia)
87.6 - 108 MHz (North, Central and South America)
87.6 - 107.9 MHz (Other countries)
AM: 526.5 - 1 606.5 kHz (Italy and Saudi Arabia)
530 - 1 710 kHz (North, Central and South America)
531 - 1 602 kHz (Other countries)

Frequency response Playback: 40 - 15 000 Hz
Recording: 100 - 8 000 Hz

Input Microphone (MIC) jack

Output Headphones (🎧) jack, Load impedance 8 - 300 Ω

Speaker Approx. 5 cm (2 in.) dia.

Power requirement 3V DC
Batteries R6 (AA) x 2
External DC 3 V power sources

Dimensions
Approx. 112.0 × 82.5 × 37.5 mm (4 ½ × 3 ¼ × 1 ½ inches) (w/h/d), excl. projecting parts and controls

Mass Approx. 187 g (6.6 oz) (main unit only)

Supplied accessory
Stereo headphones or Stereo earphones (1)

Design and specifications are subject to change without notice.

Battery life* (approximate hours)

	Sony alkaline LR6(SG)**	Sony R6P(SR)
(using headphones/earphones)		
Tape playback	24	7
Radio reception	48	15
Mic recording	20	4.5
Radio recording	12	3
(using the speaker)		
Tape playback	15	4.5
Radio reception	26	6
Radio recording	11.5	3

* Measured value by the standard of JEITA (Japan Electronics and Information Technology Industries Association). (Using a Sony HF series cassette tape)
**When using LR6 (SG) Sony "STAMINA" alkaline dry batteries (produced in Japan).

Note
The battery life may be shorter depending on the operating condition, the surrounding temperature and battery type.

規格

頻率範圍
FM: 65.0-107.9MHZ（東歐）
87.5-108MHz（意大利、沙烏地阿拉伯）
87.6-108MHz（北美、中美洲和南美洲）
87.6-107.9MHz（其他國家）
AM: 526.5-1 606.5kHz（意大利、沙烏地阿拉伯）
530-1 710kHz（北美、中美洲和南美洲）
531-1 602kHz（其他國家）

頻率響應 放音：40-15 000Hz
錄音：100-8 000Hz

輸入 麥克風(MIC)插孔

輸出 頭戴耳機(🎧)插孔，負載阻抗8-300Ω

揚聲器 直徑約5cm

電源 3V DC
R6（AA，3號）電池x2
外接DC 3V電源

尺寸
大約112.0x82.5x37.5mm（寬／高／縱深），不含突起部份和控制器

重量 大約187g（僅限於主機）

附件
立體聲頭戴耳機或耳機（1）

設計和規格有所變更時，恕不另行通知。

電池壽命*（大約時數）

	Sony鹼電池LR6(SG)**	Sony R6P(SR)
（使用頭戴耳機/耳機時）		
播放磁帶	24	7
聽收音機	48	15
麥克風錄音	20	4.5
收音機錄音	12	3
（使用揚聲器時）		
播放	15	4.5
聽收音機	26	6
收音機錄音	11.5	3

* 按JEITA(Japan Electronics and Information Technology Industries Association)標準測定的值。（使用Sony HF系列磁帶）
**使用LR6(SG)型Sony "STAMINA" 鹼電池（日本製）時。

註
電池壽命，可能因操作條件，環境溫度和電池型式而縮短些。

English

Preparations

To Insert batteries A-Ⓐ

Slide open the battery compartment lid, and insert two R6 (size AA) dry batteries with correct polarity.

Replace the batteries with new ones when the BATT indicator dims. A-Ⓑ

Note
For maximum performance we recommend that you use Sony alkaline batteries.

To attach the battery compartment lid, if it is accidentally detached

Attach it as illustrated. A-Ⓒ

To use external power

Connect the AC power adaptor AC-E30HG (not supplied) to the DC IN 3 V jack and to the mains. Do not use any other AC power adaptor.
Specifications for AC-E30HG vary for each area. Check your local voltage and the shape of the plug before purchasing.

Polarity of the plug

Notes
- Connect the AC power adaptor to an easily accessible AC outlet. Should you notice an abnormality in the AC power adaptor, disconnect it from the AC outlet immediately.
- Do not touch the AC power adaptor with wet hands.

Playing a Tape

1 Insert a cassette.
2 Set (RADIO OFF) TAPE/AM/FM to (RADIO OFF) TAPE.
3 Press ► PLAY.

To	Press/switch
Stop playback*	■ STOP
Fast-forward or rewind the tape**	►► FF/CUE or ◄◄ REW/REVIEW during stop
Search forward during playback (CUE)	Press and hold ►► FF/CUE and release it at the point you want
Search backward during playback (REVIEW)	Press and hold ◄◄ REW/REVIEW and release it at the point you want
Pause playback	PAUSE in the direction of the arrow *To release pause, slide PAUSE to the opposite direction of the arrow.*

* When the tape ends, the depressed button ► PLAY is released automatically (Auto shut-off function).
** If you leave the unit after the tape has been wound or rewound, the batteries will be consumed rapidly. Be sure to press ■ STOP.

Note
Do not open the cassette holder while the tape is running.

To use the speaker

Set SPEAKER/🎧 to SPEAKER. The sound will play from the speaker and no sound from the headphones/earphones. When the speaker is in use, the AVLS function will not work.

Listening to the Radio

Since the headphones/earphones cord serves as an FM antenna, connect the headphones/earphones even when using the speaker.

1 Set (RADIO OFF) TAPE/AM/FM to AM or FM.
2 Turn TUNING to tune in to the station you want.

To turn off the radio

Set (RADIO OFF) TAPE/AM/FM to (RADIO OFF) TAPE.

To improve broadcast reception B

- **For FM:** Extend the headphones/earphones cord (antenna). If the reception is still not good, adjust FM ST/MONO or DX/LOCAL.
- **For AM:** Reorient the unit itself.

Recording

Notes
- If the record-protect tab is broken, you cannot record on that side.
- Use new batteries when recording.
- If a howling occurs, turn down the volume.
- When recording with the microphone, the sound to be recorded cannot be heard through the speaker.

1 Insert a TYPE I (normal) tape.
2 **To record with the built-in microphone:**
① Place the unit on a hard surface (such as a desk) with the cassette holder side down, so that the microphone can record effectively.
② Set (RADIO OFF) TAPE/AM/FM to (RADIO OFF) TAPE.
To record from the radio:
① Set (RADIO OFF) TAPE/AM/FM to AM or FM.
② Tune in to the station you want to record (see "Listening to the Radio").
3 Press ● REC.
► PLAY is pressed simultaneously and recording starts. The recording level is automatically adjusted.

To	Press/switch
Pause a recording	PAUSE
Stop recording	■ STOP
Start recording during playback	● REC during playback

To reduce noise while recording AM programs

Set the ISS (Interference Suppress Switch) to the position that reduces noise the most.

Notes on recording
- The recording level is fixed.
- Actual recording will start about 2 seconds after you press ● REC. Press ● REC about 2 seconds before the moment you want to start recording, or you will miss the beginning of your recording.
- Do not use a high-position (TYPE II) or metal (TYPE IV) tape. If you do, the sound may be distorted when you play back the tape, or the previous recording may not be erased completely.
- Do not connect or disconnect the headphones/earphones to/from the 🎧 jack while recording from the radio. The recording condition may change abruptly, or noise may be recorded.
- When recording with the microphone, do not place it near a lamp cord or a fluorescent lamp as this may cause interference noise.
- No other operation can be done while recording. For other operations, stop recording first.

To prevent a tape from being accidentally recorded over

Break off the tabs from side A and/or B. To reuse the tape for recording, cover the tab hole with adhesive tape.

Recording from various sound sources

To record with an external microphone

Connect an external microphone to the MIC (PLUG IN POWER) jack.

Use a microphone such as the ECM-DS70P (not supplied).
When using a plug-in-power system microphone, the power to the microphone is supplied from this unit.

To record from another equipment

Connect another equipment to the MIC (PLUG IN POWER) jack using such as the RK-G134 connecting cord (not supplied).

Using Other Functions

(Only when using headphones/earphones)

Protecting your hearing—AVLS (Automatic Volume Limiter System)

Set AVLS to LIMIT. The maximum volume is kept down to protect your ears even if you turn the volume up.
To cancel the AVLS function, set AVLS to NORM.

Listening with powerful sound

Set SOUND BOOST to ON to obtain the Sound Boost effect which emphasizes both treble and bass.

Note
When you set AVLS to LIMIT, the SOUND BOOST effect is reduced.

Precautions

On batteries

- Do not carry dry batteries with coins or other metallic objects. It can generate heat if the positive and negative terminals of the batteries are accidentally contacted by a metallic object.
- When you are not going to use your Walkman for a long time, remove the batteries to prevent damage from battery leakage and corrosion.

On handling

- Do not put any heavy object on top of the unit. The unit may be damaged.
- Do not leave the unit in a location near heat sources, or in a place subject to direct sunlight, excessive dust or sand, moisture, rain, mechanical shock, or in a car with its windows closed.
- We do not recommend the use of tape longer than 90 minutes. They are very thin and tend to be stretched easily. This may cause malfunction of the unit or sound deterioration.
- If the unit has not been used for a long time, set it in the playback mode to warm it up for a few minutes before you start using it again.
- Keep personal credit cards using magnetic coding or spring-wound watches, etc., away from the unit to prevent possible damage from the magnet used in the speaker.

On headphones/earphones

Road safety

Do not use headphones/earphones while driving, cycling, or operating any motorized vehicle. It may create a traffic hazard and is illegal in some areas. It can also be potentially dangerous to play your headphones/earphones at high volume while walking, especially at pedestrian crossings.
You should exercise extreme caution or discontinue use in potentially hazardous situations.

Preventing hearing damage

Do not use headphones/earphones at high volume. Hearing experts advise against continuous, loud and extended play. If you experience a ringing in your ears, reduce the volume or discontinue use.

Caring for others

Keep the volume at a moderate level. This will allow you to hear outside sounds and to be considerate to the people around you.

On maintenance

- Clean the tape head and tape path using a cotton swab and commercially available cleaning solvent after every 10 hours of use.
- To clean the exterior, use a soft cloth slightly moistened in water. Do not use alcohol, benzine or thinner.
- Clean the headphones/earphones plugs periodically.

中文

準備工作

安裝電池A-Ⓐ

滑開電池盒蓋，然後對正確極性裝入兩個R6（AA，3號）電池。

當BATT（電池）指示燈變昏暗時，即請換新電池。A-Ⓑ

註
為獲得最佳效果，建議您使用Sony牌鹼性電池。

萬一電池盒蓋意外地脫落了而要再裝上時
請按照圖A-Ⓒ所示安裝。

要用外部電源時

把AC-E30HG交流電源轉接器（無附帶）連接到電池盒的DC IN 3V插孔和牆上插座。請勿使用任何其他的AC電源轉接器。

插頭的極性

AC-E30HG的規格根據地區而異，在購買之前請核查您所在地區的電壓和插頭的電極形狀。

註
- 將AC電源轉接器連接到近旁的AC插座。您如果發現AC電源轉接器有異常現象，即請立即自AC插座拔下它。
- 您的手潮濕時，切勿去碰AC電源轉接器。

播放錄音帶

1 裝入卡帶。
2 把(RADIO OFF) TAPE/AM/FM設定於(RADIO OFF) TAPE。
3 按► PLAY。

要	請按／切換
停止播放*	■ STOP
快進繞或重繞**	停止中按►► FF/CUE或◄◄ REW/REVIEW
播放中，前進搜索(CUE)	按住►► FF/CUE而在所要地點釋放按鈕
播放中，退後搜索(REVIEW)	按住◄◄ REW/REVIEW而在所要的地點釋放按鈕
暫停播放	沿箭頭所指方向切換PAUSE *要釋放暫停模式時，請逆向箭頭所指方向推PAUSE。*

* 當磁帶捲完時，被按下了的按鈕► PLAY將自動地釋放（自動關閉功能）。
** 當磁帶已繞完或重繞完時，如果仍放置機器不管，將迅速消耗電池。請即按■ STOP。

註
在磁帶運轉中，不可打開磁帶座。

要用揚聲器時

把SPEAKER/🎧滑到SPEAKER。聲音將從揚聲器放出而頭戴耳機／耳機則聽不到聲音。當使用揚聲器時，AVLS功能是不起作用的。

聽收音機

因為耳機導線也當FM天線作用，因此雖然是用揚聲器聽，也須連接著頭戴耳機／耳機使用。

1 把(RADIO OFF) TAPE/AM/FM設定於AM或FM。
2 旋轉TUNING以調入所要的電台。

要關掉收音機時

把(RADIO OFF) TAPE/AM/FM設定於(RADIO OFF) TAPE。

要改善廣播接收效果時B

- **收聽FM節目時**：請拉直遙控器導線（天線）。如果接收效果仍不好，請調節FM ST/MONO或DX/LOCAL。
- **收聽AM節目時**：調轉機器方位。

錄音

註
- 如果防誤抹小翼已被折斷，則無法在該面錄音。
- 錄音時，請使用新的電池。
- 如果出現嘯聲，請調低音量。
- 當用麥克風錄音時，所錄的聲音是不能通過揚聲器聽到的。

1 插入一盒TYPE Ⅰ（標準）錄音帶。
2 **要用內裝麥克風錄音時：**
① 把機器放在堅硬平面上（例如桌面等）讓卡帶座的一面朝下，使麥克風能有效地進行錄音。
② 把(RADIO OFF) TAPE/AM/FM設定於(RADIO OFF) TAPE。
要從收音機錄音時：
① 把(RADIO OFF) TAPE/AM/FM設定於AM或FM。
② 請調入您想錄的電台（參看" 聽收音機 "）。
3 按● REC（錄音）。
► PLAY將同時被按而開始錄音。錄音電平將自動調整。

要	請按／切換
暫停錄音	PAUSE
停止錄音	■ STOP
播放中開始錄音	播放中按● REC

要在錄AM節目時減小噪聲

請將ISS（干擾抑制開關）設定於能將噪聲減至最小的位置。

錄音須知
- 錄音電平被固定。
- 實際錄音將在您滑動● REC約2秒鐘之後開始。請在您要開始錄音時刻的約2秒鐘之前滑動● REC，否則您將錯過錄音的開始部分。
- 請勿用高位(TYPE II)或金屬(TYPE IV)型的錄音帶錄音。否則播放錄音帶時聲音可能會失真，以前的錄音內容也可能不會被完全抹消。
- 從收音機錄音時，請勿將頭戴耳機／耳機接到／拔出🎧插孔。否則錄音條件可能會突然改變，也可能錄下噪音。
- 用麥克風錄音時，請勿將麥克風靠近電燈線或日光燈，以避免干擾噪音。
- 在錄音時所有其他操作都無法進行。要進行其他操作，請先停止錄音。

要防止錄音帶被誤錄時

請折斷A面和／或B面的防誤擦小翼。要重新用該錄音帶錄音，用膠帶蓋住折斷防誤擦小翼後的缺口。

從各種各樣聲源錄音

要用外接麥克風錄音時

將外部麥克風連接到MIC(PLUG IN POWER)插孔。

請使用的麥克風，例如ECM-DS70P等（無附帶）。
當使用接插通電系統的麥克風時，將由本機供給麥克風的電源。

要從其他設備錄音時

可用諸如RK-G134等連接導線（無附帶）將其他設備連接到MIC（PLUG IN POWER）插孔。

其他功能（當使用頭戴耳機／耳機時為限）

保護聽覺－AVLS（自動音量限制系統）

把AVLS設定於LIMIT。則即使轉大了音量也可限制最大的音量以保護您的耳朵。
要取消AVLS功能時，請把AVLS設定於NORM。

要聽魄力十足的音響時

請將SOUND BOOST（聲增強器）設定於ON（打開）以便能獲得加強了高音和低音的聲增強(Sound Boost)效果。

註
當您把AVLS設定於LIMIT時，SOUND BOOST（聲增強）效果將減弱。

使用前須注意

電池須知

- 乾電池不要同錢幣或其他金屬物件放在一起。如果金屬物件偶爾接觸電池的正極與負極，就會發熱。
- 如果Walkman（本機）長期不用，請取出電池以免本機因電池漏液、腐蝕而受損。

本機須知

- 請勿掉落或撞擊本機，否則會引起故障。
- 請勿將本機置於熱源附近，或受陽光直射、極多塵沙、潮濕、會淋到雨、有機械沖擊的地方，或緊閉的汽車裡。
- 請不要使用90分鐘以上長度的盒帶，這些盒帶很薄，容易被拉伸。這可能導致本機故障或音質變差。
- 如果長時間未使用本機，在重新開始使用之前，請先將其置於放音狀態預熱几分鐘。
- 請將使用磁編碼的個人信用卡或發條式鐘表等遠離本機放置，以防被揚聲器中使用的磁鐵損壞。

頭戴耳機／耳機須知

交通安全

請勿在駕車、騎車或操縱任何機動車輛時使用頭戴耳機／耳機，否則可能導致交通事故，有些地區是違法的。即使在步行時，特別是在過馬路時，高音量地使用頭戴耳機／耳機也會有潛在的危險。
在可能有危險的情況下，必須減小音量或暫停使用。

防止損傷聽力

請勿高音量地使用頭戴耳機／耳機。耳科專家告誡不要連續、高音量和長時間使用耳機。有耳鳴經驗的人也請調低音量或不連續使用。

為他人著想

請保持適當的音量，使您能聽到外界的聲音，而且不騷擾周圍的人。

維修須知

- 每使用了10個小時，即請用棉棒和市售清潔液清潔一下磁頭和磁帶通道。
- 請用軟布輕蘸濕清水擦拭機器外殼。切勿使用酒精，汽油或稀硫劑。
- 請定期地清潔頭戴耳機／耳機和遙控器的插頭。

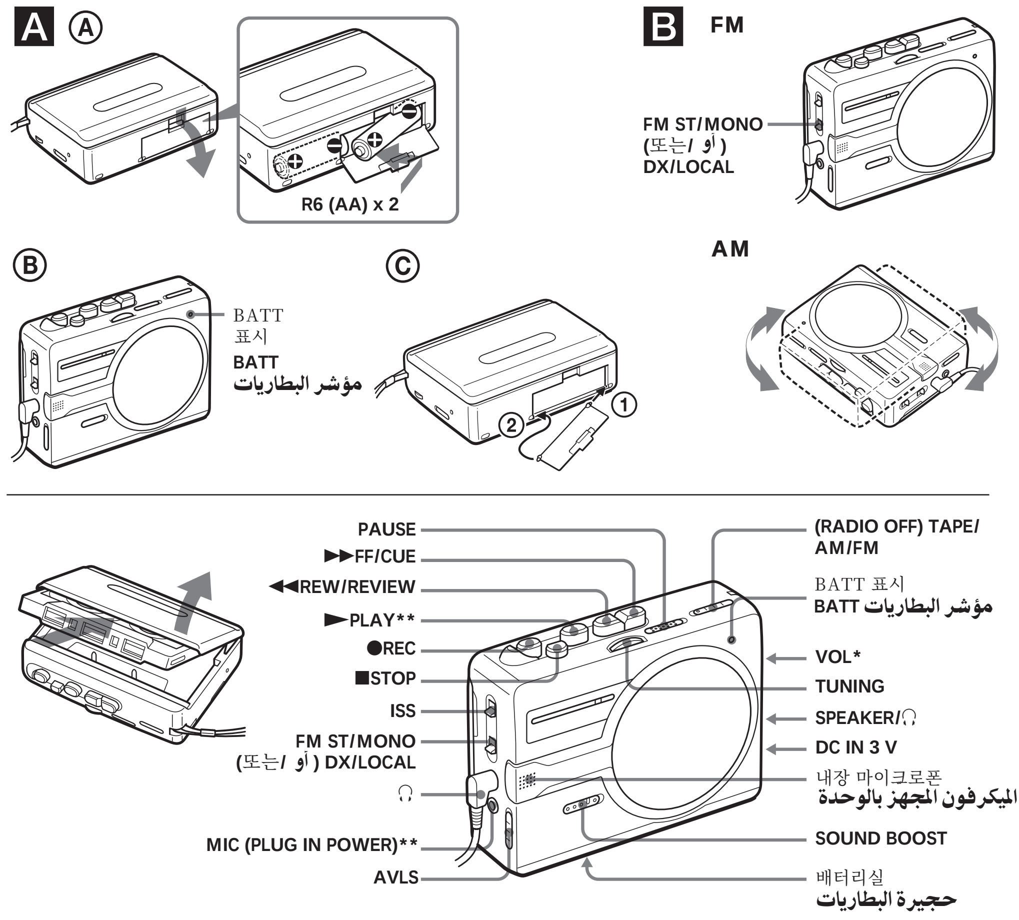

* 본체의 VOL 스위치 옆에는 음량을 높일 수 있는 방향을 나타내는 돌기가 있습니다.
** 버튼에는 돌기/잭이 있습니다.

* توجد نقطة قابلة للتمديد بالقرب من الزر VOL الموجود على الجهاز الرئيسي لتوضيح اتجاه زيادة مستوى الصوت.
**الزر والمقبض لهما نطقة قابلة للتمديد.

주요 제원

주파수 범위
FM: 65.0 - 107.9 MHz(동유럽)
87.5 - 108 MHz(이탈리아 및 사우디아라비아)
87.6 - 108 MHz(북미 및 중남미)
87.6 - 107.9 MHz(그 밖의 국가)
AM: 526.5 - 1 606.5 kHz(이탈리아 및 사우디아라비아)
530 - 1 710 kHz(북미 및 중남미)
531 - 1 602 kHz(그 밖의 국가)
주파수 응답특성 재생: 40 - 15 000 Hz
녹음: 100 - 8 000 Hz
입력 단자 마이크로폰(MIC) 단자
출력 단자 헤드폰(∩) 단자, 부하 임피던스 8 - 300 Ω
스피커 직경 약 5 cm
필요 전원 3V DC
배터리 R6(AA) × 2
외부 DC 3V 전원
외형치수
약 112.0 × 82.5 × 37.5 mm(w/h/d),
돌출 부분 및 컨트롤 스위치류는 제외
중량 약 187 g(본체만)
부속품
스테레오 헤드폰 또는 스테레오 이어폰(1)

디자인 및 주요 제원은 예고 없이 변경하는 경우가 있습니다.

배터리 지속 시간*(대략적인 시간)

	Sony 알카라인 LR6(SG)**	Sony R6P(SR)
(헤드폰/이어폰 사용시)		
테이프 재생	24	7
라디오 수신	48	15
마이크 녹음	20	4.5
라디오 녹음	12	3
(스피커 사용)		
테이프 재생	15	4.5
라디오 수신	26	6
라디오 녹음	11.5	3

* JEITA(Japan Electronics and Information Technology Industries Association) 규격에 의한 측정치입니다(Sony HF 시리즈 카세트 테이프 사용).
** Sony LR6(SG) "STAMINA" 알카라인 건전지(일본 국내에서 제조) 사용시.

주의점
주의 조건이나 주위 온도, 배터리의 종류에 따라서는 배터리 지속 시간이 짧아지는 경우가 있습니다.

المواصفات

نطاق الترددات
FM: ٦٥,٠ – ١٠٧,٩ ميغاهرتز (دول أوربا الشرقية)
٨٧,٥ – ١٠٨ ميغاهرتز (إيطاليا والسعودية)
٨٧,٦ – ١٠٨ ميغاهرتز (امريكا الشمالية والوسطى والجنوبية)
٨٧,٦ – ١٠٧,٩ ميغاهرتز (الدول الاخرى)
AM: ٥٢٦,٥ – ١٦٠٦,٥ كيلوهرتز (إيطاليا والسعودية)
٥٣٠ – ١٧١٠ كيلوهرتز (امريكا الشمالية والوسطى والجنوبية)
٥٣١ – ١٦٠٢ كيلوهرتز (الدول الاخرى)
الاستجابة للترددات الاستماع: ٤٠ – ١٥٠٠٠هرتز
التسجيل: ١٠٠ – ٨٠٠٠ هرتز
أطراف توصيل الدخل ميكرفون عبر المقبس (MIC)
أطراف توصيل الخرج سماعات الرأس عبر المقبس (∩)
مقاومة التحميل ٨ – ٣٠٠ أوم
سماعة التكبير قطرها ٥ سم تقريباً
متطلبات القدرة تيار مباشر ٣ فولت
بطاريات فئة R6 (حجم AA) عدد ٢
مصادر التيار المباشر ٣ فولت الخارجية
الأبعاد ١١٢,٠ × ٨٢,٥ × ٣٧,٥ مم تقريباً
(عرض × ارتفاع × عمق)، بدون الأجزاء البارزة ومفاتيح التحكم
الوزن ١٨٧ جم تقريباً (الوحدة الرئيسية فقط)
الكماليات المجهّزة سماعات رأس ستيريو او سماعات اذن ستيريو (١)

التصميم والمواصفات عرضة للتغيير دون إشعار.

عمر البطاريات* (التقريبي بالساعات)

	بطاريات قلوية طراز سوني LR6 (SG)**	بطاريات سوني R6P (SR)
(باستعمال سماعات الرأس/ سماعات الأذن)		
الاستماع للاشرطة	٢٤	٧
الاستماع للراديو	٤٨	١٥
التسجيل بالميكرفون	٢٠	٤,٥
التسجيل من الراديو	١٢	٣
(باستعمال سماعة التكبير)		
الاستماع للاشرطة	١٥	٤,٥
الاستماع للراديو	٢٦	٦
التسجيل من الراديو	١١,٥	٣

* تم قياس هذه القيم طبقا لمقاييس الهيئة JEITA (Japan Electronics and Information Technology Industries Association).
(باستعمال شريط كاسيت سوني من السلسلة HF.)
**عند استعمال البطاريات القلوية "STAMINA" LR6 (SG) طراز سوني (إنتاج اليابان).

ملاحظة
• يمكن لعمر البطاريات أن يكون أقصر تبعا لظروف التشغيل ودرجات الحرارة المحيطة بالإضافة الى نوع البطاريات المستخدمة.

한국어

사용하기 위한 준비

배터리를 넣으려면 A-Ⓐ
배터리실 뚜껑을 밀어서 열고 R6(AA 사이즈) 건전지 2개를 올바른 방향으로 넣습니다.

BATT 표시가 어두워지면 배터리를 새 것으로 교환하여 주십시오. A-Ⓑ

주의점
성능을 최대한으로 활용하기 위해서 Sony 알카라인 전지를 사용하실 것을 권장합니다.

배터리실 뚜껑이 빠졌을 때에는 끼워 주십시오.
그림과 같이 끼워 주십시오. A-Ⓒ

외부 전원을 사용하려면
AC 전원 어댑터 AC-E30HG(별매품)를 DC IN 3V 단자와 콘센트에 연결합니다. 그 밖의 AC 전원 어댑터는 사용하지 마십시오.

플러그의 극성

AC-E30HG의 주요 제원은 지역마다 다릅니다. 구입하시기 전에 거주 지역의 전압 및 플러그 형상을 확인하여 주십시오.

주의점
- **AC 전원 어댑터는 사용하기 편리한 위치의 AC 콘센트에 연결하십시오. AC 전원 어댑터에 이상이 생겼을 때에는 AC 콘센트에서 즉시 빼 주십시오.**
- **AC 전원 어댑터는 젖은 손으로 만지지 마십시오.**

테이프를 재생하기

1 **테이프를 넣습니다.**
2 **(RADIO OFF) TAPE/AM/FM을 (RADIO OFF) TAPE로 설정합니다.**
3 **► PLAY를 누릅니다.**

목적	누르거나/전환
재생 정지*	**■ STOP**
고속감기 또는 되감기**	**►► FF/CUE 또는 정지 중에 ◄◄ REW/REVIEW**
재생 중에 앞방향으로 검색(CUE)	**►► FF/CUE를 누르고 있다가 원하는 위치에서 놓는다.**
재생 중에 뒷방향으로 검색(REVIEW)	**◄◄ REW/REVIEW를 누르고 있다가 원하는 위치에서 놓는다.**
재생 일시정지	**화살표 방향으로 PAUSE** ***일시정지를 해제하려면 PAUSE를 화살표 반대 방향으로 민다.***

* **테이프가 끝나면 누른 버튼 ► PLAY가 자동 해제됩니다(자동 정지 기능).**
** **본 기기는 테이프의 고속감기나 되감기 조작이 끝난 상태로 방치하면 배터리가 급속히 소모됩니다. 반드시 ■ STOP을 눌러 주십시오.**

주의점
테이프의 주행 중에 카세트 홀더를 열지 마십시오.

스피커를 사용하려면
SPEAKER/∩를 SPEAKER로 밀어 놓습니다. 스피커를 통해서 사운드가 들리고 헤드폰/이어폰에서는 사운드가 들리지 않습니다. 스피커를 사용하는 동안에는 AVLS 기능은 작동하지 않습니다.

라디오를 듣기

코드가 FM 안테나 역할을 하므로 스피커를 사용하는 경우에도 헤드폰/이어폰을 연결하여 주십시오.

1 **(RADIO OFF) TAPE/AM/FM을 AM 또는 FM로 설정합니다.**
2 **TUNING을 돌려서 원하는 방송국을 수신합니다.**

라디오를 끄려면
(RADIO OFF) TAPE/AM/FM을 (RADIO OFF) TAPE로 설정합니다.

방송이 잘 들리도록 하려면 B
- FM인 경우: **헤드폰/이어폰 코드(안테나)를 늘어뜨려 주십시오. 그래도 잘 들리지 않을 때에는 FM ST/MONO 또는 DX/LOCAL을 조절하여 주십시오.**
- AM인 경우: **본 기기의 방향을 변경하여 주십시오.**

녹음하기

주의점
- **쓰기 방지 탭이 제거되어 있는 면에는 녹음할 수 없습니다.**
- **녹음에는 새 배터리를 사용하여 주십시오.**
- **하울링이 발생했을 때에는 음량을 낮추어 주십시오.**
- **마이크로폰을 사용해서 녹음하는 경우 녹음 사운드는 스피커에서 출력되지 않습니다.**

1 **TYPE I(노멀) 테이프를 넣습니다.**
2 내장 마이크로폰으로 녹음하려면:
① **마이크로폰을 사용해서 효과적으로 녹음할 수 있도록 카세트 홀더를 아래로 해서 딱딱한 면(책상 등) 위에 올려놓습니다.**
② **(RADIO OFF) TAPE/AM/FM을 (RADIO OFF) TAPE로 설정합니다.**
라디오를 녹음하려면:
① **(RADIO OFF) TAPE/AM/FM을 AM 또는 FM로 설정합니다.**
② **녹음하고 싶은 방송국을 수신합니다("라디오를 듣기" 참조).**
3 **● REC을 누릅니다.**
► PLAY가 동시에 눌려지고 녹음이 시작됩니다. 녹음 레벨은 자동 조절됩니다.

목적	누르거나/전환
녹음 일시정지	**PAUSE**
녹음 정지	**■ STOP**
재생 중에 녹음 시작	**재생 중에 ● REC**

AM 프로그램을 녹음할 때 노이즈를 줄이려면
노이즈가 가장 줄어드는 위치에 ISS(장애전파억제 스위치)를 설정합니다.

녹음에 관한 주의
- **녹음 레벨은 일정합니다.**
- **실제 녹음은 ● REC를 누른 약 2초 후에 시작됩니다. 녹음을 시작하고 싶은 위치의 약 2초 전에 ● REC을 누르지 않으면 처음 부분은 녹음되지 않습니다.**
- **하이포지션(TYPE II) 또는 메탈(TYPE IV) 테이프는 사용하지 마십시오. 테이프를 재생하면 사운드가 왜곡되거나 이전 녹음이 완전이 소거되지 않는 경우가 있습니다.**
- **라디오를 녹음하는 동안에 ∩ 단자에서 헤드폰/이어폰을 넣었다 뺐다 하지 마십시오. 녹음 상태가 갑자기 변경되거나 노이즈가 녹음되는 경우가 있습니다.**
- **마이크로폰으로 녹음할 때에는 간섭이 발생하는 경우가 있으므로 램프 코드나 형광등 가까이 놓지 마십시오.**
- **녹음 중에는 다른 조작을 할 수 없습니다. 그 밖의 조작을 하려면 우선 녹음을 중지하여 주십시오.**

테이프의 녹음 내용을 실수로 소거하지 않으려면
A면 또는 B면 탭을 제거하여 주십시오. 테이프에 다시 녹음하려면 탭을 제거한 구멍을 셀로판 테이프 등으로 막아 주십시오.

다양한 음원에서 녹음하기

외장 마이크로폰을 사용해서 녹음하기
외장 마이크로폰을 MIC(PLUG IN POWER) 단자에 연결합니다.

ECM-DS70P(별매품) 등의 마이크로폰을 사용하여 주십시오.
플러그 인 파워 방식 마이크로폰을 사용하면 마이크로폰의 전원은 본 제품에서 공급됩니다.

다른 기기에서 녹음하기
RK-G134 등의 연결 코드(별매품)를 사용해서 다른 기기를 MIC(PLUG IN POWER) 단자에 연결합니다.

다른 기능 사용하기(헤드폰/이어폰 사용시)

청력을 보호하기
— AVLS(자동 음량 제한 시스템)
AVLS를 LIMIT로 설정합니다. 최대 음량이 제한되고 음량을 높여도 청력이 보호됩니다.
AVLS 기능을 취소하려면 AVLS를 NORM으로 설정하여 주십시오.

박력있는 사운드를 즐기려면
SOUND BOOST를 ON으로 설정해서 고음 및 저음 양쪽 모두 강조할 수 있는 사운드 부스트 효과를 켜 주십시오.

주의점
AVLS를 LIMIT로 설정하면 SOUND BOOST 효과가 약해집니다.

사용상의 주의

배터리에 대하여
- **건전지는 동전 등의 금속과 함께 휴대하지 마십시오. 금속에 의하여 배터리 양극과 음극이 접촉되면 발열될 염려가 있습니다.**
- **Walkman을 장기간 사용하지 않을 때에는 배터리의 누액에 의한 부식을 방지하기 위하여 배터리를 꺼내 놓으십시오.**

취급에 대하여
- **본 기기에 충격을 가하거나 떨어뜨리면 고장의 원인이 되므로 주의하십시오.**
- **본 기기는 난방기구 가까이, 직사광선이 닿거나 또는 먼지나 모래가 많은 장소, 습도가 높거나 비가 튀는 장소, 진동이 심한 장소, 창문을 꼭 닫은 자동차 안 등에 방치하지 마십시오.**
- **90분을 초과하는 테이프는 사용하지 마실 것을 권장합니다. 매우 얇게 늘어나기 쉽습니다. 본체의 고장이나 음질이 저하되는 원인이 되는 경우가 있습니다.**
- **장기간 본 제품을 사용하지 않았을 때에는 재생 모드로 몇 분 동안 워밍업한 후에 사용하십시오.**
- **스피커에 사용된 자석으로 인한 손상을 방지하기 위해서 자기 코드가 있는 신용 카드나 손목 시계 등은 본 기기 가까이 놓지 마십시오.**

헤드폰/이어폰에 대하여
교통안전에 대하여
자전거나 오토바이 또는 자동차 운전 중에는 헤드폰/이어폰을 사용하지 마십시오. 교통사고의 위험이 있을 뿐만 아니라 일부 지역에서는 법률로 금지되어 있습니다. 또 보행 중이라도 횡단보도에서는 헤드폰/이어폰을 높은 음량으로 사용하는 것은 위험한 경우가 있습니다. 위험하다고 판단되는 경우에는 특히 주의하거나 사용을 중지하십시오.

청각장애를 방지하기
높은 음량으로 헤드폰/이어폰을 사용하지 마십시오. 의사는 높은 음량으로 장시간 계속해서 사용하지 말도록 경고하고 있습니다. 귀가 울릴 때에는 음량을 낮추거나 사용을 중지하여 주십시오.

주위의 분들게 배려를
적절한 음량으로 즐겨 주십시오. 주위의 소리가 들릴 뿐만 아니라 주위 사람들에게 폐도 끼치지 않게 됩니다.

손질법에 대하여
- **10시간 사용할 때마다 면봉과 시판용 클리닝액을 사용해서 테이프 헤드 및 테이프 주행로를 클리닝하여 주십시오.**
- **본체 표면을 청소할 때에는 물로 살짝 적신 부드러운 헝겊을 사용하십시오. 알코올이나 벤젠, 시너는 사용하지 마십시오.**
- **헤드폰/이어폰 및 리모컨용 플러그는 정기적으로 청소하여 주십시오.**

عربي

التحضيرات

لإدخال البطاريات Ⓐ – A

اسحب غطاء حجيرة البطارية لفتحه، ثم ادخل بطاريتان عاديتان من الفئة R6 (الحجم AA) بمراعاة اتجاه القطبية الصحيحة.
استبدل البطاريات بأخرى جديدة عندما يخفت ضوء مؤشر البطارية BATT. Ⓑ – A

ملاحظة
لتحقيق أفضل أداء، ننصحك باستعمال البطاريات القلوية طراز سوني.

لتركيب غطاء حجيرة البطارية في حالة نزعه عن طريق الخطأ.

قم بتركيبه كما هو موضّح في الشكل Ⓒ – A

لاستعمال التيار الخارجي

قم بتوصيل محول التيار المتردد AC-E30HG (غير مجهز) بمقبس دخل التيار المباشر DC IN 3 V وبمأخذ التيار في الجدار. لا تقم تستعمل أي محوّل تيار متردد آخر. مواصفات محول التيار المتردد AC-E30HG تتفاوت من منطقة الى اخرى. تحقق من فولطية التيار الكهربائي المحلي لديك ومن قطبية القابس قبل الشراء.

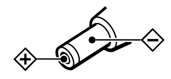
قطبية القابس

ملاحظات
• قم بتوصيل محول طاقة التيار المتردد بمأخذ التيار المتردد السهل الوصول اليه. عند ملاحظة حالة غير عادية في محول طاقة التيار المتردد، انزعه عن مأخذ التيار المتردد علي الفور.
• لا تعمد الى لمس محول طاقة التيار المتردد بيديك المبللتين.

الإستماع للاشرطة

١ أدخل كاسيتا.
٢ اضبط المفتاح (RADIO OFF) TAPE/AM/FM على الوضع (RADIO OFF) TAPE.
٣ اضبط PLAY ►.

من أجل	إضغط/ مفتاح
إيقاف الإستماع*	■ STOP
تقديم أو إعادة لف الشريط بسرعة**	►► FF/CUE أو / ◄◄ REW/REVIEW أثناء وضع الايقاف
البحث التقديمي أثناء الاستماع (التقديم المسموع)	احتفظ بالزر ►► FF/CUE مضغوطاً وارفع إصبعك عن الزر عند النقطة المرغوبة.
البحث الترجيعي أثناء الاستماع (الترجيع المسموع)	احتفظ بالزر / ◄◄ REW/REVIEW مضغوطاً وارفع إصبعك عن الزر عند النقطة المرغوبة.
إيقاف الاستماع مؤقتاً	قم بتزليق الزر PAUSE بالاتجاه المشار اليه بعلامة السهم. *لتحرير الإيقاف المؤقت، قم بتزليق الزر PAUSE بالاتجاه المعاكس لعلامة السهم.*

* عند وصول الشريط الى نهايته، يتم تحرير الزر PLAY ► المضغوط تلقائياً (وظيفة الإيقاف التلقائي).
** قبل ترك الجهاز، تأكد من ضغط الزر STOP ■ بعد تقديم أو إعادة لف الشريط بالكامل، عدم الالتزام بذلك يؤدي الى نفاد شحنة البطاريات.

ملاحظة
لا تفتح حافظة الكاسيت اثناء دوران الشريط.

لاستعمال سماعات التكبير
اسحب المفتاح SPEAKER/∩ الى الوضع SPEAKER. سوف يتم إصدار الصوت من سماعة التكبير ولا يتم سماع صوت من سماعات الرأس/ سماعات الأذن. لا تعمل الوظيفة AVLS أثناء الاستماع عبر سماعة التكبير.

الإستماع للراديو

بما أن سلك سماعات الرأس/ سماعات الأذن يعمل كهوائي، قم بتوصيل أحدهم حتى ولو كنت تستعمل سماعات التكبير.

١ اضبط المفتاح (RADIO OFF) TAPE/AM/FM على AM أو FM.
٢ أدر الطارة TUNING للموالفة على المحطة المرغوبة.

لإيقاف الراديو
اضبط المفتاح (RADIO OFF) TAPE/AM/FM على الوضع (RADIO OFF) TAPE.

لتحسين استقبال البث الاذاعي B

• **بالنسبة لموجة FM:** قم بتمديد سلك سماعات الرأس/ سماعات الأذن (هوائي). إذا ظل استقبال الموجة ضعيفا، اضبط أحد المفتاحين FM ST/MONO أو DX/LOCAL.
• **بالنسبة لموجة AM:** قم بتغيير اتجاه الجهاز نفسه.

التسجيل

ملاحظات
• لا يمكنك التسجيل على وجه الشريط إذا كان لسان حماية التسجيل منزوعا منه.
• استعمل بطاريات جديدة عند التسجيل.
• قم بتقليل مستوى الصوت عند سماع الزعيق التشويشي.
• عند التسجيل باستعمال الميكرفون، فإن الصوت الذي يتم تسجيله لا يمكن سماعه عبر سماعات التكبير.

١ أدخل شريطا من النوع TYPE I (العادي).
٢ **للتسجيل عبر الميكرفون الداخلي:**
① ضع الجهاز على سطح مستو (كطاولة مثلا) بحيث تكون حافظة الكاسيت متجهة للأسفل، لتحقيق أكبر فاعلية تسجيل من الميكرفون.
② اضبط المفتاح (RADIO OFF) TAPE/AM/FM على الوضع (RADIO OFF) TAPE.
للتسجيل من الراديو:
① اضبط المفتاح (RADIO OFF) TAPE/AM/FM على الوضع AM او FM.
② قم بالموالفة على المحطة المراد تسجيلها (راجع «الاستماع للراديو»).
٣ اضغط زر التسجيل REC ●.
يتم ضغط الزر PLAY ► في نفس الوقت وتبدأ عملية التسجيل. يتم ضبط مستوى التسجيل تلقائيا.

من أجل	اضغط/ مفتاح
إيقاف التسجيل مؤقتا	PAUSE
إيقاف التسجيل	■ STOP
بدء التسجيل أثناء الاستماع	REC ● أثناء الاستماع

لخفض الضوضاء أثناء تسجيل محطة من الموجة AM

اضبط المفتاح ISS (مفتاح كبح الضجيج) على أكثر موضع يتم فيه خفض الضوضاء.

ملاحظات حول التسجيل

• مستوى صوت التسجيل ثابت.
• يبدأ التسجيل الفعلي بعد مرور ثانيتين تقريبا بعد ضغط الزر REC ●. اضغط الزر REC ● قبل ثانيتين تقريبا من لحظة بدء التسجيل المرغوبة.
• لا تعمد الى تنفيذ عملية التسجيل على أشرطة الوضع العالي (TYPE II) أو المعدنية (TYPE IV). إذا قمت بذلك، يمكن لصوت الاستماع أن يكون مصحوبا بضوضاء أو قد لا تتمكن من مسح التسجيلات السابقة بالكامل.
• لا تقم بتوصيل أو فصل سماعات الرأس/ الأذن الى/ من المقبس ∩ أثناء التسجيل من الراديو. قد تتغير حالة التسجيل بشكل مفاجئ أو قد يتم تسجيل ضوضاء.
• عند التسجيل عبر الميكرفون، تجنب وضع الميكرفون بالقرب من سلك مصباح أو مصباح فلوريسنتي حيث أن هذا يمكنه إحداث تداخل أو ضوضاء.
• لا يمكنك تنفيذ أي عملية أخرى أثناء التسجيل. لتنفيذ عمليات اخرى، قم بإيقاف التسجيل أولا.

لمنع التسجيل الخاطئ على الشريط

انزع اللسانين من الجانب A و/ أو B. ولإعادة استعمال الشريط للتسجيل، قم بتغطية الفجوة بشريط لاصق.

التسجيل من مصادر الصوت المتعددة

للتسجيل باستعمال ميكروفون خارجي
قم بتوصيل ميكروفون خارجي بالقبس MIC (PLUG IN POWER).
قم باستعمال ميكرفون مثل الموديل ECM-DS70P (غير مزود).
عند توصيل ميكروفون من نوع "PLUG IN POWER" بمقبس الميكروفون، يتم إمداد الطاقة به من هذا الجهاز.

لتسجيل الإشارات الصادرة من جهاز موصل
قم بتوصيل جهاز آخر بالمقبس MIC (PLUG IN POWER) باستعمال مثل سلك التوصيل RK-G134 (غير مزود).

استعمال الوظائف الأخرى

(فقط أثناء الاستماع للصوت عبر سماعات الرأس/ سماعات الأذن)

حماية أذنيك —AVLS (نظام تقييد الصوت التلقائي)

اضبط AVLS على الوضع LIMIT. يظل اقصى مستوى للصوت منخفضاً لحماية اذنيك حتى عند زيادة مستوى الصوت.
لإلغاء الوظيفة AVLS، اضبط AVLS على NORM.

للاستماع للصوت القوي

اضبط SOUND BOOST على وضع التشغيل ON للحصول على مؤثر تعزيز الصوت الذي يعزز كلا طبقتي الصوت المنخفضة/ العالية الترددات.

ملاحظة
عند قيامك بضبط AVLS على LIMIT، يتم تقليل مؤثر تعزيز الصوت SOUND BOOST.

تنبيهات احتياطية

البطاريات

• لا تحمل البطاريات الجافة مع قطع النقد المعدنية أو الأجسام المعدنية الأخرى. يمكن لذلك أن يولد حرارة اذا لامست اطراف التوصيل الموجبة والسالبة في البطارية جسما معدنيا بطريق الخطأ.
• إذا كان الجهاز سيظل دون استعمال لفترة زمنية طويلة، انزع البطاريات لتفادى أي تلف ناتج عن تسرب محتويات البطارية والتآكل الكيميائي الناشئ عنه.

تناول الجهاز

• لا تسقط الوحدة أو تعرّضها للصدمات، لئلا تتعطل الوحدة.
• لا تترك الجهاز في مكان قريب من مصادر الحرارة أو في مكان معرض لضوء الشمس المباشر أو لقدر زائد من الغبار أو الرمل أو البلل أو المطر أو لصدمات أو في سيارة مغلقة النوافذ.
• لا ننصح باستعمال شريط طوله أعلى من ٩٠ دقيقة. يكون هذا النوع من الأشرطة رقيقاً جداً ويتم تمديده بسهولة، مما يتسبب في خلل في تشغيل الجهاز وتقليل نوعية الصوت.
• إذا ظل الجهاز دون استعمال لفترة زمنية طويلة، اضبطه على وضع الاستماع للشريط واتركه يسخن لبضع دقائق قبل إدخال كاسيت فيه.
• احتفظ ببطاقات الاعتماد الشخصية التي تستعمل رموز مغناطيسية أو الساعات التي تعبأ بلف زنبركي .. الخ، بعيدا عند الوحدة لتفادي إتلافها بفعل المغناطيس المجهّز بسماعة تكبير هذه الوحدة.

سماعات الرأس/ سماعات الأذن

السلامة على الطريق
لا تستعمل سماعات الرأس/ سماعات الأذن اثناء قيادة سيارة أو دراجة أو تشغيل أي مركبة ذات محرك. يمكن لذلك أن يشكل خطرا على حركة المرور وهو أمر غير قانوني في بعض المناطق. كما يمكن للاستماع عبر سماعات الرأس/ سماعات الأذن بمستوى صوت مرتفع اثناء السير ان ينطوي على خطورة، وخاصة عند اماكن عبور المشاة.
ينبغي توخي الحذر الشديد أو التوقف عن الاستعمال في المواقف التي تنطوي على خطورة محتملة.

تفادى اصابة أذنيك بأضرار
لا تستعمل سماعات الرأس/ سماعات الأذن بمستوى صوت مرتفع. ينصح خبراء السمع بعدم الاستماع لفترات طويلة متواصلة بصوت مرتفع. إذا شعرت برنين في اذنيك، قم بخفض مستوى الصوت أو توقف عن الاستعمال.

الانتباه للآخرين
إحتفظ بمستوى الصوت معتدلا. يتيح لك ذلك إمكانية سماع الاصوات الخارجية والانتباه لمن هم حولك.

الصيانة

• قم بتنظيف رأس الشريط وممر الشريط باستعمال ممسحة قطنية ومذيب التنظيف المتوفر في السوق كل ١٠ ساعات من الاستعمال.
• لتنظيف الهيكل الخارجي، قم باستعمال قطعة قماش ناعمة مبللة بالماء. لا تعمد الى استعمال الكحول أو البنزين أو مرقق الطلاء (ثنر).
• قم بتنظيف قابس سماعات الرأس/ سماعات الأذن على فترات منتظمة.